P3010

- Patentierte COAX® Technologie.
- Erhältlich mit einer drei-stufigen COAX® Cartridge MINI. Wählen Sie eine Si-Cartridge für zusätzlichen Vakuumfluss, eine Pi-Cartridge für hohe Leistung bei geringem Speisedruck oder eine Xi-Cartridge, wenn große Saugleistung bei tiefem Vakuumniveau benötigt wird.
- Enthält einen Strömungsschalldämpfer und einen eingebauten Vakuumfilter für raue Umgebung.
- Geeignet für eine schnelle und sichere Evakuierung in geschlossenen Systemen.
- Schlank, kompakt, konfigurierbar und modulares Design.
- Geringes Gewicht.

Technische Daten

Beschreibung	Einheit	Wert
Speisedruck, max.	MPa	0.7
Geräuschpegel	dBA	66–68
Temperaturbereich	°C	-10–50
Gewicht	g	110-330
Material		PP, PA, NBR, Al, SS

Saugleistung

COAX® Cartridge	Speisedruck*	Luftverbrauch	Saugleistung (Nl/s) bei unterschiedlichen Vakuumniveaus (-kPa)										Max Vakuum
	MPa	Nl/s	0	10	20	30	40	50	60	70	80	90	-kPa
Pi12-3	0.314	0.44	1.40	0.60	0.44	0.27	0.19	0.14	0.10	0.060	0.030	—	90
Si08-3	0.6	0.44	1.34	0.73	0.55	0.35	0.23	0.17	0.13	0.08	—	—	75
Xi10-3	0.5	0.46	1.43	0.70	0.50	0.33	0.19	0.15	0.11	0.07	0.045	0.011	94

*Für Saugleistungen und andere Speisedrücke lesen Sie bitte in den Datenblättern der COAX® Cartridge nach. *Speisedruck Toleranz ± 0.01 MPa.*

Evakuierungszeit

COAX® Cartridge	Speisedruck*	Luftverbrauch	Evakuierungszeit (s/l), um unterschiedliche Vakuumniveaus zu erreichen (-kPa)									Max Vakuum
	MPa	Nl/s	10	20	30	40	50	60	70	80	90	-kPa
Pi12-3	0.314	0.44	0.08	0.23	0.49	1.00	1.70	2.60	3.90	6.30	—	90
Si08-3	0.6	0.44	0.10	0.25	0.48	0.80	1.30	2.30	4.60	—	—	75
Xi10-3	0.5	0.46	0.09	0.26	0.50	0.90	1.5	2.2	3.4	5.2	8.8	94

*Für Evakuierungszeiten und andere Speisedrücke lesen Sie bitte in den Datenblättern der COAX® Cartridge nach. *Speisedruck Toleranz ± 0.01 MPa.*

Blasluft

COAX® Cartridge	Speisedruck	Luftverbrauch	Blasluft (Nl/s) bei unterschiedlichen Ausgangsdrücken (kPa)												Max Druck
	MPa	Nl/s	0	20	40	60	70	80	90	100	110	120	130	140	kPa
Pi12-3	0.6	0.75	1.87	1.4	1.33	1.12	1.03	1.03	1.03	1.03	1.0	0.95	0.86	0.79	140
Si08-3	0.6	0.44	1.78	1.16	1.03	0.86	0.80	0.75	0.66	0.53	—	—	—	—	70
Xi10-3	0.6	0.54	1.8	1.3	1.1	0.98	0.85	0.84	0.79	0.71	0.61	—	—	—	90

Durch Weiterentwicklung bedingte Konstruktionsänderungen vorbehalten.

Bestellbezeichnung

1. Wählen Sie die Gehäuse	P3010 Code
Gehäuse, Anschluss Ø=6 mm	00
Gehäuse, Anschluss 1/8" NPSF	01

2. COAX® Cartridge Module	P3010 Code
COAX® Cartridge Modul Pi12-3FSx1	AE
COAX® Cartridge Modul Pi12-3FSx1, Rückschlagventil	AF
COAX® Cartridge Modul Pi12-3FSx2	AG
COAX® Cartridge Modul Pi12-3FSx2, Rückschlagventil	AH
COAX® Cartridge Modul Si08-3FSx1	AA
COAX® Cartridge Modul Si08-3FSx1, Rückschlagventil	AB
COAX® Cartridge Modul Si08-3FSx2	AC
COAX® Cartridge Modul Si08-3FSx2, Rückschlagventil	AD
COAX® Cartridge Modul Xi10-3FSx1	AI
COAX® Cartridge Modul Xi10-3FSx1, Rückschlagventil	AJ
COAX® Cartridge Modul Xi10-3FSx2	AK
COAX® Cartridge Modul Xi10-3FSx2, Rückschlagventil	AL

	3. Wählen Sie die Verbindung und Funktionsmodule	P3010 Code
B	Anschlussmodul hoch 6x1/8"	01
A	Anschlussmodul niedrig 3x1/8"	02
	Schnellbelüftungsventil Verbindung, 10 und 6 mm, 3 cm³	04
	Schnellbelüftungsventil Verbindung, 8 und 6 mm, 30 cm³	05
	Schnellbelüftungsventil Verbindung, 8 und 6 mm, 60 cm³	06
	Schnellbelüftungsventil Verbindung, 10 und 6 mm, 30 cm³	07
	Schnellbelüftungsventil Verbindung, 10 und 6 mm, 60 cm³	08
	Schnellbelüftungsventil Verbindung, 1/4" NPSF und 6 mm, 3 cm³	09
	Schnellbelüftungsventil Verbindung, 1/4" NPSF und 6 mm, 30 cm³	10
	Schnellbelüftungsventil Verbindung, 1/4" NPSF und 6 mm, 60 cm³	11
	Schnellbelüftungsventil Verbindung, 8 und 6 mm, 3 cm³	12
	Funktion AVM™2 NO	27
	Funktion AVM™2 NC (Power OFF - NO)	28
	Funktion CU NC	29
	Function AVM™2 NO, automatisches Abblasen (1sec)	30
	Function AVM™2 NC, automatisches Abblasen (1sec)	31
	Funktion AVM™2 NC 2 (Power OFF - NC)	32
	Funktion CU NO	33

Für detaillierte Informationen über Quick-Release, AVM™ und Kontrolleinheit, lesen Sie die separaten Datenblätter.

4. Wählen Sie das Energiesparsystem	P3010 Code
Keine Energieeinsparung	AA
Magnetventil DS23	AB
piSAVE onoff 2/2 NO, große Hysterese	AC
piSAVE onoff 2/2 NO, kleine Hysterese	AD

Für detaillierte Informationen über das Ventil-DS 23 und den piSAVE onoff, lesen Sie die separaten Datenblätter.

5. Wählen Sie die Vakuumüberwachung	P3010 Code
Keine Vakuumüberwachung	00
Vakuumschalter, einstellbar, PNP NO MM8	01
Vakuumschalter, einstellbar, NPN NO MM8	02
Vakuumschalter, einstellbar, PNP NO LM8	05
Vakuumschalter, einstellbar, PNP NO DM8	09
Vakuumschalter, einstellbar, NPN NO DM8	10
Vakuumschalter, induktiv, einstellbar mit Griff	11
Vakuumschalter VS4015 Ø6, 30 -kPa	18
Vakuumschalter VS4015 Ø6, 50 -kPa	19
Vakuumschalter VS4015 Ø6, 70 -kPa	20
Vakuumschalter VS4016 G1/8" Aussengewinde, 30 -kPa	21
Vakuumschalter VS4016 G1/8" Aussengewinde, 50 -kPa	22
Vakuumschalter VS4016 G1/8" Aussengewinde, 70 -kPa	23

Für detaillierte Informationen über den Vakuumschalter, lesen Sie die separaten Datenblätter.

Beispiel	Bestellnummer
Gehäuse, Anschluss Ø=6 mm Pi12-3FSx1, Anschlussmodul hoch 6x1/8", keine Energieeinsparung, keine Vakuumüberwachung	P3010.00.AE.01.AA.00

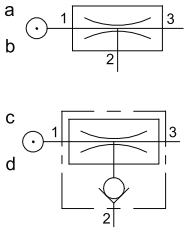

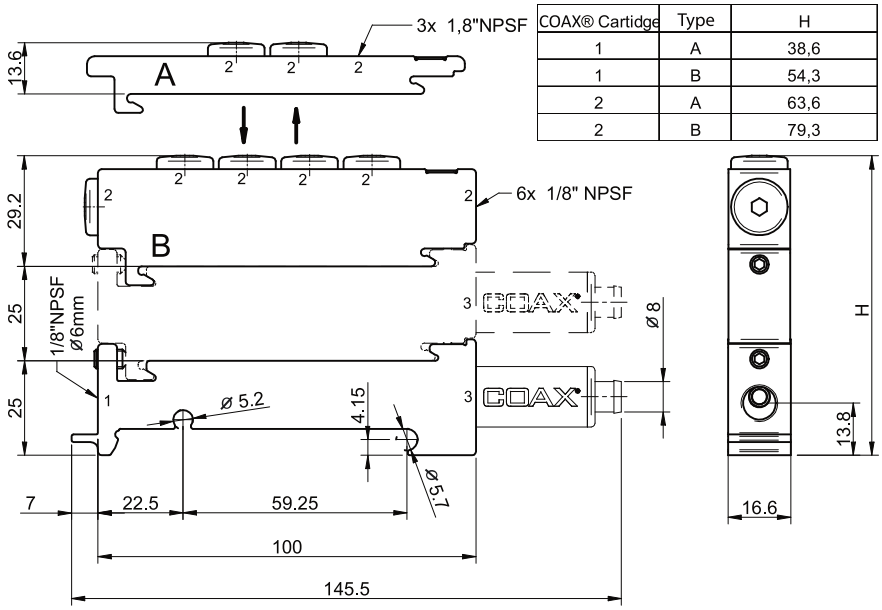

COAX® Cartidge	Type	H
1	A	38,6
1	B	54,3
2	A	63,6
2	B	79,3

Bestellbezeichnung, Zubehör

Beschreibung	Art. Nr.
Dichtungssatz P3010, NBR	0104201

Dichtungssatz beinhaltet Ventilklappen, Druckluftfilter und Vakuumfilter.

Durch Weiterentwicklung bedingte Konstruktionsänderungen vorbehalten.

P3010 Abblasmodul

- Patentierte mehrstufige COAX® Cartridge - MINI - mit Pi, Si, Xi Cartridge.
- Abblasvolumen von 3-60 cm³.
- Enthält einen Strömungsschalldämpfer und einen eingebauten Vakuumfilter für raue Umgebung.
- Schlank, kompakt, konfigurierbar und modulares Design.
- Geringes Gewicht.

Technische Daten

Beschreibung	Einheit	Wert
Speisedruck, max.	MPa	0.7
Geräuschpegel	dBA	66–68
Temperaturbereich	°C	-10–50
Gewicht	g	168-320
Material		PP, PA, NBR, Al, VA

Leistungstabellen

Je nach Wahl der COAX® Cartridge finden Sie die Leistungsdaten der P3010 in der Tabelle für die Saugleistung. Die Evakuierungszeit und den Abblasfluss bei der P3010 oder der COAX® Cartridge finden Sie auf den Datenblättern.

Bestellbezeichnung

1. Wählen Sie die Gehäuse	P3010 Code
Gehäuse, Anschluss Ø=6 mm	00
Gehäuse, Anschluss 1/8" NPSF	01

2. COAX® Cartridge Module	P3010 Code
COAX® Cartridge Modul Pi12-3FSx1	AE
COAX® Cartridge Modul Pi12-3FSx1, Rückschlagventil	AF
COAX® Cartridge Modul Pi12-3FSx2	AG
COAX® Cartridge Modul Pi12-3FSx2, Rückschlagventil	AH
COAX® Cartridge Modul Si08-3FSx1	AA
COAX® Cartridge Modul Si08-3FSx1, Rückschlagventil	AB
COAX® Cartridge Modul Si08-3FSx2	AC
COAX® Cartridge Modul Si08-3FSx2, Rückschlagventil	AD
COAX® Cartridge Modul Xi10-3FSx1	AI
COAX® Cartridge Modul Xi10-3FSx1, Rückschlagventil	AJ
COAX® Cartridge Modul Xi10-3FSx2	AK
COAX® Cartridge Modul Xi10-3FSx2, Rückschlagventil	AL

	3. Wählen Sie die Verbindung und Funktionsmodule	P3010 Code
A	Schnellbelüftungsventil Verbindung, 10 und 6 mm, 3 cm³	04
B	Schnellbelüftungsventil Verbindung, 8 und 6 mm, 30 cm³	05
C	Schnellbelüftungsventil Verbindung, 8 und 6 mm, 60 cm³	06
B	Schnellbelüftungsventil Verbindung, 10 und 6 mm, 30 cm³	07
C	Schnellbelüftungsventil Verbindung, 10 und 6 mm, 60 cm³	08
A	Schnellbelüftungsventil Verbindung, 1/4" NPSF und 6 mm, 3 cm³	09
B	Schnellbelüftungsventil Verbindung, 1/4" NPSF und 6 mm, 30 cm³	10
C	Schnellbelüftungsventil Verbindung, 1/4" NPSF und 6 mm, 60 cm³	11
A	Schnellbelüftungsventil Verbindung, 8 und 6 mm, 3 cm³	12

4. Wählen Sie das Energiesparsystem	P3010 Code
Keine Energieeinsparung	AA
Magnetventil DS23	AB

Für detaillierte Informationen über das Ventil-DS 23 , lesen Sie die separaten Datenblätter.

5. Wählen Sie die Vakuumüberwachung	P3010 Code
Keine Vakuumüberwachung	00
Vakuumschalter, einstellbar, PNP NO MM8	01
Vakuumschalter, einstellbar, NPN NO MM8	02
Vakuumschalter, einstellbar, PNP NO LM8	05
Vakuumschalter, einstellbar, PNP NO DM8	09
Vakuumschalter, einstellbar, NPN NO DM8	10
Vakuumschalter, induktiv, einstellbar mit Griff	11
Vakuumschalter VS4015 Ø6, 30 -kPa	18
Vakuumschalter VS4015 Ø6, 50 -kPa	19
Vakuumschalter VS4015 Ø6, 70 -kPa	20

Für detaillierte Informationen über den Vakuumschalter, lesen Sie die separaten Datenblätter.

Bestellbeispiel	Bestellnummer
Gehäuse, Anschluss Ø=6 mm Pi12-3FSx1, Schnellbelüftungsventil Verbindung, 10 und 6 mm, 3 cm³, keine Energieeinsparung, keine Vakuumüberwachung	P3010.00.AE.04.AA.00

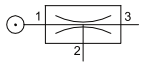

	A	B	C
1x COAX® Cartridge	H=63	H=102	H=102
2x COAX® Cartridge	H=88	H=127	H=127
Length (L)	L=139	L=142	L=205

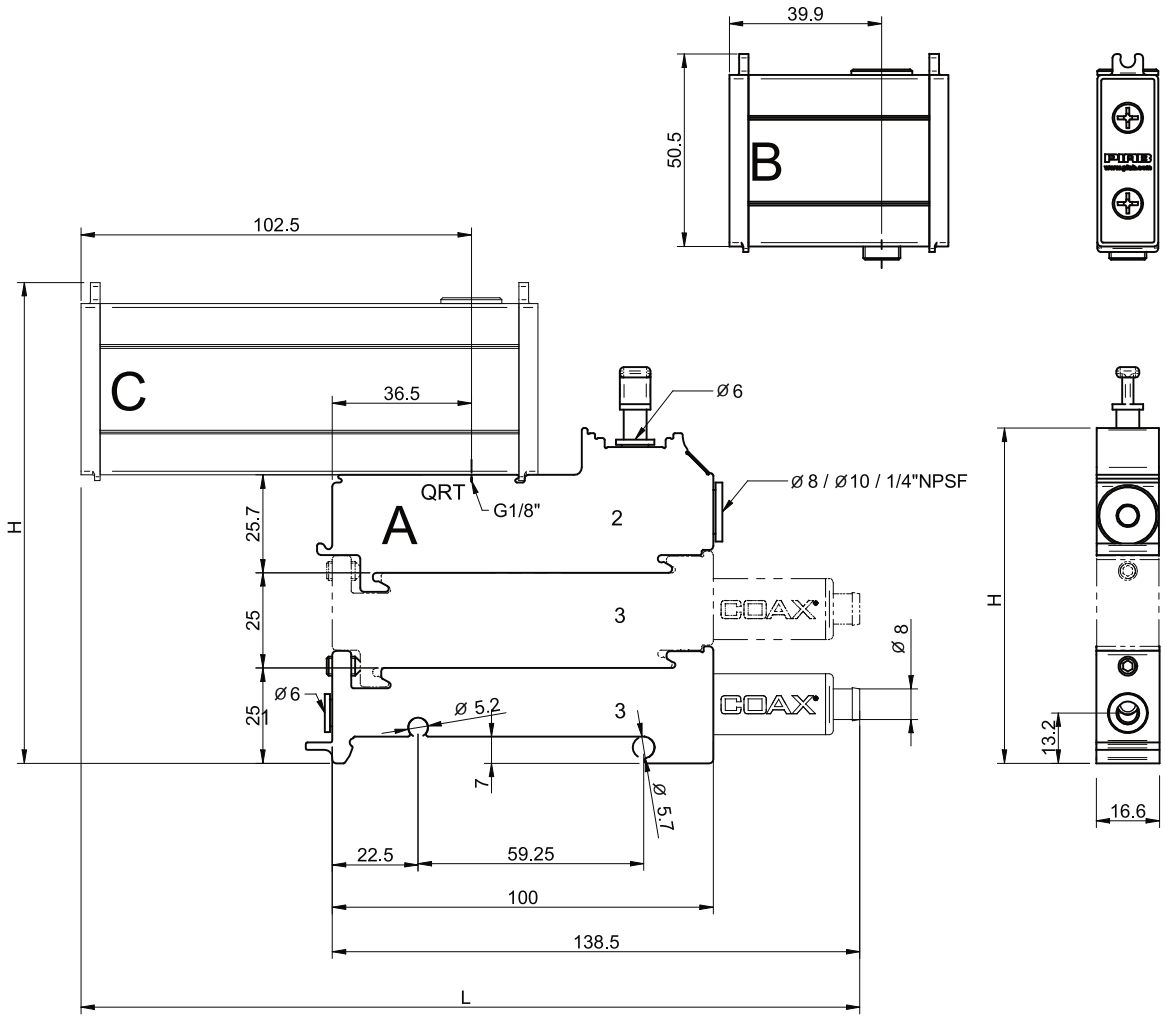

Bestellbezeichnung, Zubehör

Beschreibung	Art. Nr.
Dichtungssatz P3010, NBR	0104201

Dichtungssatz beinhaltet Ventilklappen, Druckluftfilter und Vakuumfilter.

Durch Weiterentwicklung bedingte Konstruktionsänderungen vorbehalten.

P3010 Energiesparsystem

- Patentierte mehrstufige COAX® Cartridge - MINI - mit Pi, Si, Xi Cartridge.
- Integrierte Energiesparfunktion (ES Vacustat), welche den Druckluftverbrauch minimiert durch die Steuerung der Druckluftversorgung der Pumpe.
- Eine große Hysterese wird für geschlossene Vakuum Handling Anwendungen wie Blech-, Glas-oder Kunststoff-Bearbeitung empfohlen.
- Eine kleine Hysterese wird empfohlen, wenn ein sehr genaues Vakuumniveau im Prozess aufrechterhalten werden muss. Einstellbares Schaltniveau des ES.
- Pneumatische betrieben.

Technische Daten

Beschreibung	Einheit	Wert
Speisedruck, max.	MPa	0.7
Geräuschpegel	dBA	66–68
Temperaturbereich	°C	-10–50
Gewicht	g	197-349
Material		PP, PA, NBR, Al, SS
Signalbereich	-kPa	15-99
Schaltausgang		2/2 NO
Fluss auf P1 = 6 bar und Δp = 0,5 bar	Nl/s	7.3
kv		10
Lebensdauer	Zyklen	>10,000,000

Leistungstabellen

Je nach Wahl der COAX® Cartridge finden Sie die Leistungsdaten der P3010 in der Tabelle für die Saugleistung. Die Evakuierungszeit und den Abblasfluss bei der P3010 oder der COAX® Cartridge finden Sie auf den Datenblättern.

Bestellbezeichnung

1. Wählen Sie die Gehäuse	P3010 Code
Gehäuse, Anschluss Ø=6 mm	00

2. COAX® Cartridge Module	P3010 Code
COAX® Cartridge Modul Pi12-3FSx1, Rückschlagventil	AF
COAX® Cartridge Modul Pi12-3FSx2, Rückschlagventil	AH
COAX® Cartridge Modul Si08-3FSx1, Rückschlagventil	AB
COAX® Cartridge Modul Si08-3FSx2, Rückschlagventil	AD
COAX® Cartridge Modul Xi10-3FSx1, Rückschlagventil	AJ
COAX® Cartridge Modul Xi10-3FSx2, Rückschlagventil	AL

	3. Wählen Sie die Verbindung und Funktionsmodule	P3010 Code
B	Anschlussmodul hoch 6x1/8"	01
A	Anschlussmodul niedrig 3x1/8"	02

4. Wählen Sie das Energiesparsystem	P3010 Code
piSAVE onoff 2/2 NO, große/ Hysterese	AC
piSAVE onoff 2/2 NO, kleine/ Hysterese	AD

5. Wählen Sie die Vakuumüberwachung	P3010 Code
Keine Vakuumüberwachung	00
Vakuumschalter VS4016 G1/8" Aussengewinde, 30 -kPa	21
Vakuumschalter VS4016 G1/8" Aussengewinde, 50 -kPa	22
Vakuumschalter VS4016 G1/8" Aussengewinde, 70 -kPa	23

Für detaillierte Informationen über VS4016, lesen Sie das separate Datenblatt.

Bestellbeispiel	Bestellnummer
Gehäuse, Anschluss Ø=6 mm Pi12-3FSx1, Rückschlagventil, Anschlussmodul hoch 6x1/8", piSAVE onoff 2/2 NO, große Hysterese, Keine Vakuumüberwachung	P3010.00.AF.01.AC.00

COAX® Cartridge	Type	H
1	A	38,6
1	B	54,3
2	A	63,6
2	B	79,3

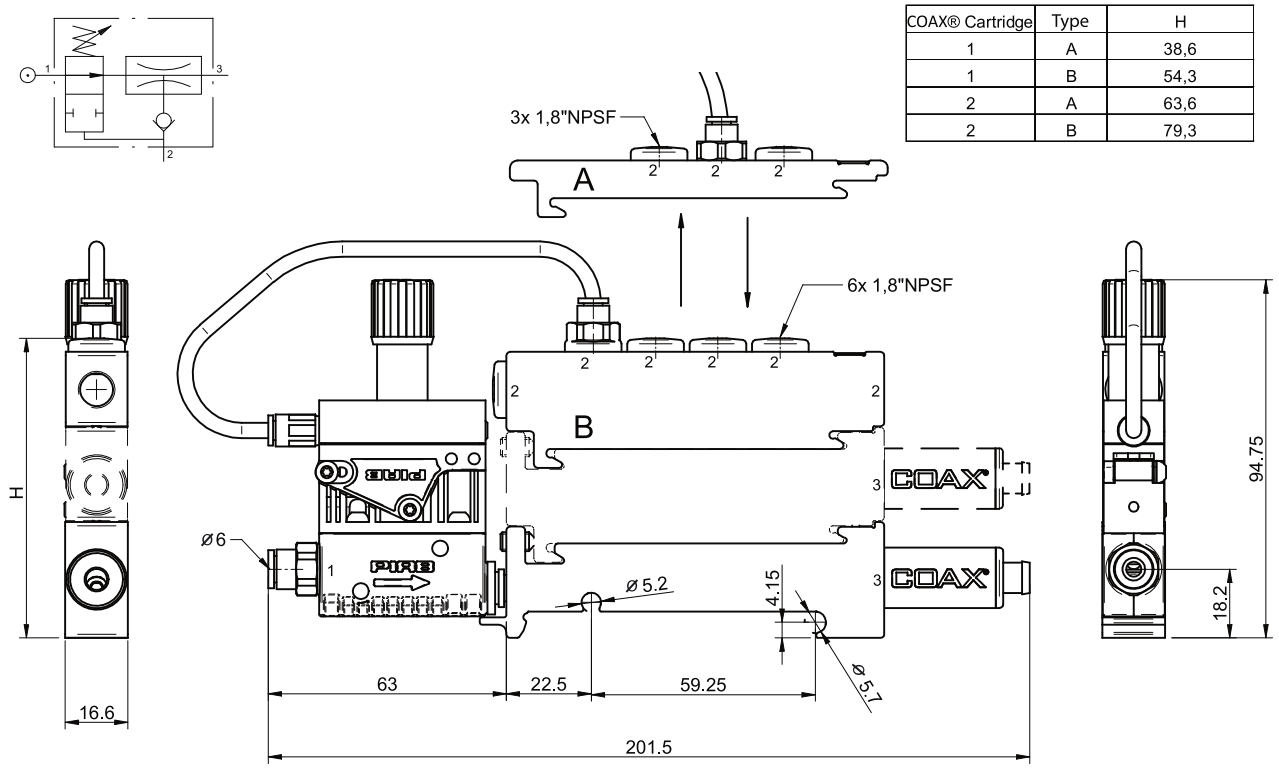

Bestellbezeichnung, Zubehör

Beschreibung	Art. Nr.
Dichtungssatz P3010, NBR	0104201

Dichtungssatz beinhaltet Ventilklappen, Druckluftfilter und Vakuumfilter.

Durch Weiterentwicklung bedingte Konstruktionsänderungen vorbehalten.

P3010 Magnetventil

- Patentierte mehrstufige COAX® Cartridge - MINI - mit Pi, Si, Xi Cartridge.
- DS 23 3/2 Ventil geeignet für Druckluft, max. Partikelgröße 40 my
- 2.5 Watt Magnetventil.
- Handhilfsbetätigung.
- Enthält einen Strömungsschalldämpfer und einen eingebauten Vakuumfilter für raue Umgebung.
- Schlank, kompakt, konfigurierbar und modulares Design.
- Geringes Gewicht.

Technische Daten

Beschreibung	Einheit	Wert
Speisedruck, max.	MPa	0.6
Speisedruck	MPa	0.2–0.6
Material		PP, PA, Ni, Al, VA, POM, CuZn, NBR
Temperaturbereich	°C	-10–50
Gewicht	g	210-485
Druckluftanschluss		D=6
Abluftanschluss		D=6
Betriebsspannung	VDC	24
Schutzart, mit DIN (c) Stecker		IP65
Anzeige		LED
Durchfluss, nomineller	Nl/s	1.3
K		1.2
Lebensdauer	Zyklen	100,000,000
Magnetspule	W	2.5
Einschaltdauer	%	100
Elektrische Verbindungen		DIN (c) Stecker

Leistungstabellen

Je nach Wahl der COAX® Cartridge finden Sie die Leistungsdaten der P3010 in der Tabelle für die Saugleistung. Die Evakuierungszeit und den Abblasfluss bei der P3010 oder der COAX® Cartridge finden Sie auf den Datenblättern.

Bestellbezeichnung

1. Wählen Sie die Gehäuse	P3010 Code
Gehäuse, Anschluss Ø=6 mm	00

2. COAX® Cartridge Module	P3010 Code
COAX® Cartridge Modul Pi12-3FSx1	AE
COAX® Cartridge Modul Pi12-3FSx1, Rückschlagventil	AF
COAX® Cartridge Modul Pi12-3FSx2	AG
COAX® Cartridge Modul Pi12-3FSx2, Rückschlagventil	AH
COAX® Cartridge Modul Si08-3FSx1	AA
COAX® Cartridge Modul Si08-3FSx1, Rückschlagventil	AB
COAX® Cartridge Modul Si08-3FSx2	AC
COAX® Cartridge Modul Si08-3FSx2, Rückschlagventil	AD
COAX® Cartridge Modul Xi10-3FSx1	AI
COAX® Cartridge Modul Xi10-3FSx1, Rückschlagventil	AJ
COAX® Cartridge Modul Xi10-3FSx2	AK
COAX® Cartridge Modul Xi10-3FSx2, Rückschlagventil	AL

	3. Wählen Sie die Verbindung und Funktionsmodule	P3010 Code
B	Anschlussmodul hoch 6x1/8"	01
A	Anschlussmodul niedrig 3x1/8"	02
	Schnellbelüftungsventil Verbindung, 10 und 6 mm, 3 cm³	04
	Schnellbelüftungsventil Verbindung, 8 und 6 mm, 30 cm³	05
	Schnellbelüftungsventil Verbindung, 8 und 6 mm, 60 cm³	06
	Schnellbelüftungsventil Verbindung, 10 und 6 mm, 30 cm³	07
	Schnellbelüftungsventil Verbindung, 10 und 6 mm, 60 cm³	08
	Schnellbelüftungsventil Verbindung, 8 und 6 mm, 3 cm³	12

Für detaillierte Informationen über Quick-Release, lesen Sie die separaten Datenblätter.

4. Wählen Sie das Energiesparsystem	P3010 Code
Magnetventil DS23	AB

5. Wählen Sie die Vakuumüberwachung	P3010 Code
Keine Vakuumüberwachung	00
Vakuumschalter, einstellbar, PNP NO MM8	01
Vakuumschalter, einstellbar, NPN NO MM8	02
Vakuumschalter, einstellbar, PNP NO LM8	05
Vakuumschalter, einstellbar, PNP NO DM8	09
Vakuumschalter, einstellbar, NPN NO DM8	10
Vakuumschalter, induktiv, einstellbar mit Griff	11
Vakuumschalter VS4015 Ø6, 30 -kPa	18
Vakuumschalter VS4015 Ø6, 50 -kPa	19
Vakuumschalter VS4015 Ø6, 70 -kPa	20
Vakuumschalter VS4016 G1/8" Aussengewinde, 30 -kPa	21
Vakuumschalter VS4016 G1/8" Aussengewinde, 50 -kPa	22
Vakuumschalter VS4016 G1/8" Aussengewinde, 70 -kPa	23

Für detaillierte Informationen über den Vakuumschalter, lesen Sie die separaten Datenblätter.

Bestellbeispiel	Bestellnummer
Gehäuse, Anschluss Ø=6 mm Pi12-3FSx1, Anschlussmodul hoch 6x1/8", Magnetventil DS23, keine Vakuumüberwachung.	P3010.00.AE.01.AB.00

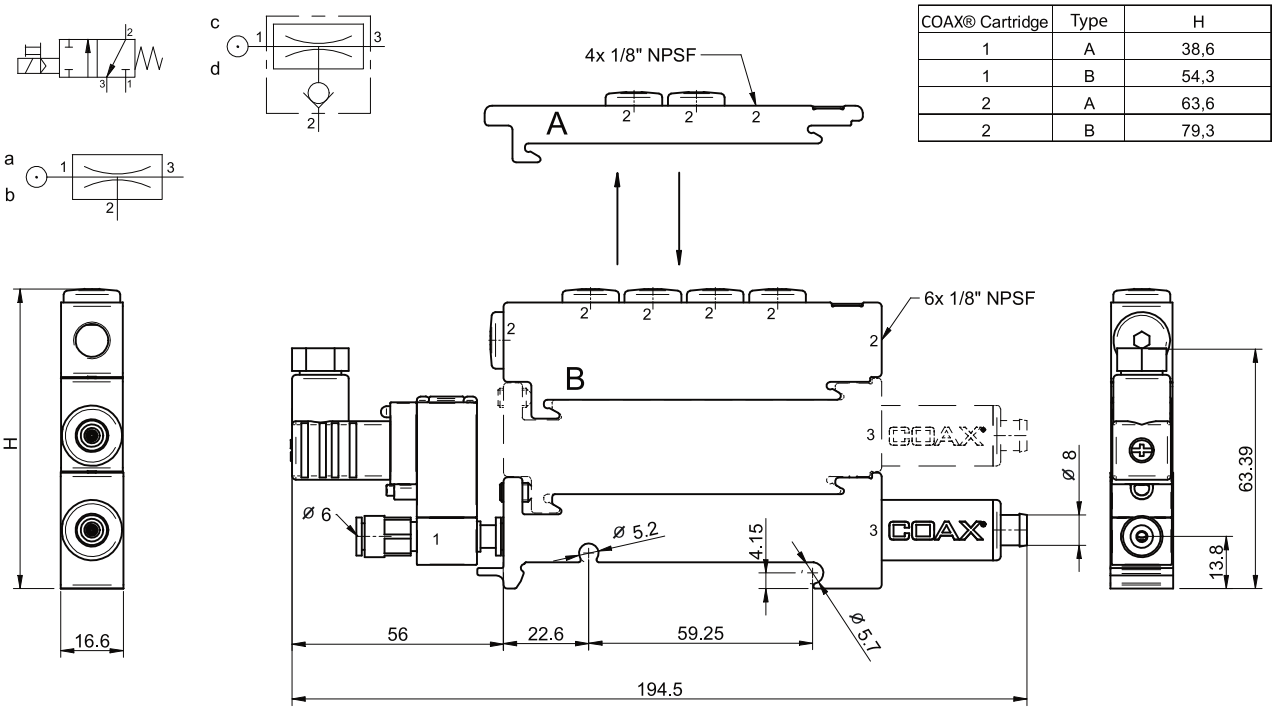

COAX® Cartridge	Type	H
1	A	38,6
1	B	54,3
2	A	63,6
2	B	79,3

Bestellbezeichnung, Zubehör

Beschreibung	Art. Nr.
Dichtungssatz P3010, NBR	0104201

Dichtungssatz beinhaltet Ventilklappen, Druckluftfilter und Vakuumfilter.

Durch Weiterentwicklung bedingte Konstruktionsänderungen vorbehalten.

P3010 Vakuumschalter, einstellbar mit analogem Ausgang

- Patentierte mehrstufige COAX® Cartridge - MINI - mit Pi, Si, Xi Cartridge.
- Ein NO Ausgang und ein analoger Ausgang.
- Enthält einen Strömungsschalldämpfer und einen eingebauten Schalldämpfer im Vakuumfilter für raue Umgebung.
- Hohe Systemzuverlässigkeit bei schwankendem oder niedrigem Speisedruck.
- Geeignet für eine schnelle und sichere Evakuierung in geschlossenen Systemen.

Technische Daten

Beschreibung	Einheit	Wert
Speisedruck, max.(Pumpe)	MPa	0.7
Geräuschpegel	dBA	66-68
Speisedruck, max. (Schalter)	MPa	0.2
Druckbereich	-kPa	0–100
Material		PP, PA,AL, PC, POM, NBR, VA
Temperaturbereich	°C	-10-50
Gewicht	g	218-470
Betriebsart		NO, NPN/PNP
Hysterese	%	1–15
Betriebsspannung	VDC	10.8–30
Ausgangsspanung	VDC	1–5
Schutzart		IP40
Ausgangsstrom, max. (Lastwiderstand min. 5kΩ)	mA	1
Luftfeuchtigkeit	% RH	35–85
Ansprechzeit	ms	2
Genauigkeit bei 25°C		±3% F.S.
Stromaufnahme, max.	mA	17
Prüfspannung	VAC	500
Isolierung, bei 500 VDC	MOhm	100
Vibration 1.5 mm, XYZ, 2 Stunden	Hz	10–500
Steckanschluss		M8 4-pin Stecker
Ausgangsstrom, max.	mA	80

Leistungstabellen

Je nach Wahl der COAX® Cartridge finden Sie die Leistungsdaten der P3010 in der Tabelle für die Saugleistung. Die Evakuierungszeit und den Abblasfluss bei der P3010 oder der COAX® Cartridge finden Sie auf den Datenblättern.

Bestellbezeichnung

1. Wählen Sie die Gehäuse	P3010 Code
Gehäuse, Anschluss Ø=6 mm	00
Gehäuse, Anschluss 1/8" NPSF	01

2. COAX® Cartridge Module	P3010 Code
COAX® Cartridge Modul Pi12-3FSx1	AE
COAX® Cartridge Modul Pi12-3FSx1, Rückschlagventil	AF
COAX® Cartridge Modul Pi12-3FSx2	AG
COAX® Cartridge Modul Pi12-3FSx2, Rückschlagventil	AH
COAX® Cartridge Modul Si08-3FSx1	AA
COAX® Cartridge Modul Si08-3FSx1, Rückschlagventil	AB
COAX® Cartridge Modul Si08-3FSx2	AC

2. COAX® Cartridge Module	P3010 Code
COAX® Cartridge Modul Si08-3FSx2, Rückschlagventil	AD
COAX® Cartridge Modul Xi10-3FSx1	AI
COAX® Cartridge Modul Xi10-3FSx1, Rückschlagventil	AJ
COAX® Cartridge Modul Xi10-3FSx2	AK
COAX® Cartridge Modul Xi10-3FSx2, Rückschlagventil	AL

3. Wählen Sie die Verbindung und Funktionsmodule	P3010 Code
Schnellbelüftungsventil Verbindung, 10 und 6 mm, 3 cm³	04
Schnellbelüftungsventil Verbindung, 8 und 6 mm, 30 cm³	05
Schnellbelüftungsventil Verbindung, 8 und 6 mm, 60 cm³	06
Schnellbelüftungsventil Verbindung, 10 und 6 mm, 30 cm³	07
Schnellbelüftungsventil Verbindung, 10 und 6 mm, 60 cm³	08
Schnellbelüftungsventil Verbindung, 1/4" NPSF und 6 mm, 3 cm³	09
Schnellbelüftungsventil Verbindung, 1/4" NPSF und 6 mm, 30 cm³	10
Schnellbelüftungsventil Verbindung, 1/4" NPSF und 6 mm, 60 cm³	11
Schnellbelüftungsventil Verbindung, 8 und 6 mm, 3 cm³	12

Für detaillierte Informationen über Quick-Release, lesen Sie die separaten Datenblätter.

4. Wählen Sie das Energiesparsystem	P3010 Code
Keine Energieeinsparung	AA
Magnetventil DS23	AB

Für detaillierte Informationen über das Ventil-DS 23 , lesen Sie die separaten Datenblätter.

5. Wählen Sie die Vakuumabtastung	P3010 Code
Vakuumschalter, einstellbar, PNP NO MM8	01
Vakuumschalter, einstellbar, NPN NO MM8	02

Example	Bestellnummer
Gehäuse, Anschluss Ø=6 mm Pi12-3FSx1, Schnellbelüftungsventil Verbindung, 10 und 6 mm, 3 cm³, keine Energieeinsparung, Vakuumschalter, einstellbar, PNP NO MM8	P3010.00.AE.04.AA.01

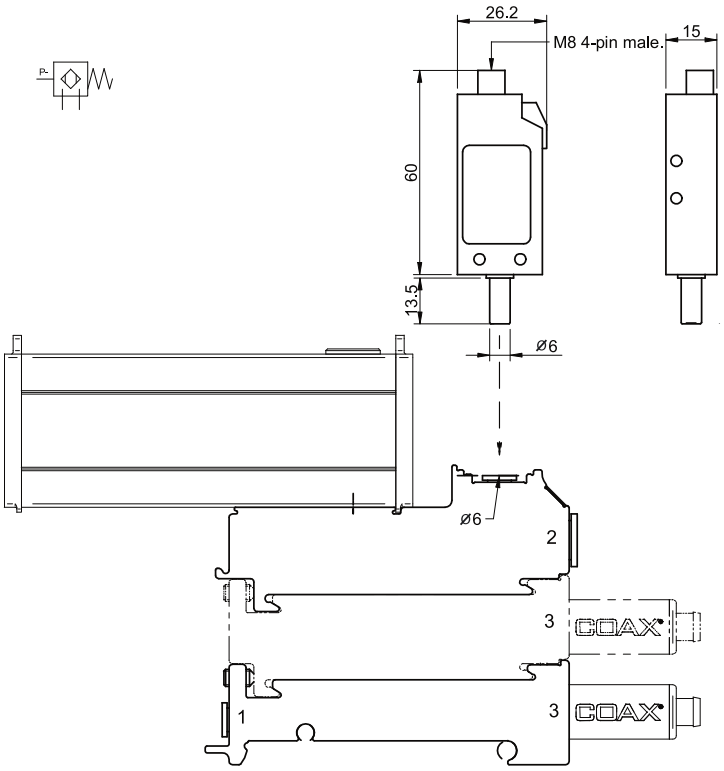

Bestellbezeichnung, Zubehör

Beschreibung	Art. Nr.
Dichtungssatz P3010, NBR	0104201

Dichtungssatz beinhaltet Ventilklappen, Druckluftfilter und Vakuumfilter.

Durch Weiterentwicklung bedingte Konstruktionsänderungen vorbehalten.

P3010 Vakuumschalter, einstellbar mit 1 Ausgang

- Patentierte mehrstufige COAX® Cartridge - MINI - mit Pi, Si, Xi Cartridge.
- Enthält einen Strömungsschalldämpfer und einen eingebauten Vakuumfilter für raue Umgebung.
- Hohe Systemzuverlässigkeit bei schwankendem oder niedrigem Speisedruck.
- Geeignet für eine schnelle und sichere Evakuierung in geschlossenen Systemen.

Technische Daten

Beschreibung	Einheit	Wert
Speisedruck, max.(Pumpe)	MPa	0.7
Geräuschpegel	dBA	66-68
Speisedruck, max.(Schalter)	MPa	0.2
Signalbereich	-kPa	0–100
Material		PP, PA, PC, Al, NBR, VA
Temperaturbereich	°C	-10–50
Gewicht	g	174-426
Schaltausgang		NO
Hysterese		±2% F.S.
Betriebsspannung, Welligkeit eingerechnet	VDC	10.8–30
Schutzart		IP40
Luftfeuchtigkeit	%RH	35–85
Ansprechzeit, ca.	ms	1
Genauigkeit, bei 25°C		±3% F.S.
Stromaufnahme, max.	mA	20
Überspannungsschutz	VDC	500
Isolierung bei 500 VDC, min.	MOhm	100
Schwingungsfestigkeit, 1.5 mm, XYZ, 2 h	Hz	10–55
Ausgangsstrom, max.	mA	80

Leistungstabellen

Je nach Wahl der COAX® Cartridge finden Sie die Leistungsdaten der P3010 in der Tabelle für die Saugleistung. Die Evakuierungszeit und den Abblasfluss bei der P3010 oder der COAX® Cartridge finden Sie auf den Datenblättern.

Bestellbezeichnung

1. Wählen Sie die Gehäuse	P3010 Code
Gehäuse, Anschluss Ø=6 mm	00
Gehäuse, Anschluss 1/8" NPSF	01

2. COAX® Cartridge Module	P3010 Code
COAX® Cartridge Modul Pi12-3FSx1	AE
COAX® Cartridge Modul Pi12-3FSx1, Rückschlagventil	AF
COAX® Cartridge Modul Pi12-3FSx2	AG
COAX® Cartridge Modul Pi12-3FSx2, Rückschlagventil	AH
COAX® Cartridge Modul Si08-3FSx1	AA
COAX® Cartridge Modul Si08-3FSx1, Rückschlagventil	AB
COAX® Cartridge Modul Si08-3FSx2	AC
COAX® Cartridge Modul Si08-3FSx2, Rückschlagventil	AD
COAX® Cartridge Modul Xi10-3FSx1	AI
COAX® Cartridge Modul Xi10-3FSx1, Rückschlagventil	AJ
COAX® Cartridge Modul Xi10-3FSx2	AK
COAX® Cartridge Modul Xi10-3FSx2, Rückschlagventil	AL

3. Wählen Sie die Verbindung und Funktionsmodule	P3010 Code
Schnellbelüftungsventil Verbindung, 10 und 6 mm, 3 cm³	04
Schnellbelüftungsventil Verbindung, 8 und 6 mm, 30 cm³	05
Schnellbelüftungsventil Verbindung, 8 und 6 mm, 60 cm³	06
Schnellbelüftungsventil Verbindung, 10 und 6 mm, 30 cm³	07
Schnellbelüftungsventil Verbindung, 10 und 6 mm, 60 cm³	08
Schnellbelüftungsventil Verbindung, 1/4" NPSF und 6 mm, 3 cm³	09
Schnellbelüftungsventil Verbindung, 1/4" NPSF und 6 mm, 30 cm³	10
Schnellbelüftungsventil Verbindung, 1/4" NPSF und 6 mm, 60 cm³	11
Schnellbelüftungsventil Verbindung, 8 und 6 mm, 3 cm³	12

Für detaillierte Informationen über Quick-Release, lesen Sie die separaten Datenblätter.

4. Wählen Sie das Energiesparsystem	P3010 Code
Keine Energieeinsparung	AA
Magnetventil DS23	AB

Für detaillierte Informationen über das Ventil-DS 23 , lesen Sie die separaten Datenblätter.

5. Wählen Sie die Vakuumabtastung	P3010 Code
Vakuumschalter, einstellbar, PNP NO LM8	05

Bestellbeispiel	Bestellnummer
Gehäuse, Anschluss Ø=6 mm Pi12-3FSx1, Schnellbelüftungsventil Verbindung, 10 und 6 mm, 3 cm³, keine Energieeinsparung, Vakuumschalter, einstellbar, PNP NO LM8	P3010.00.AE.04.AA.05

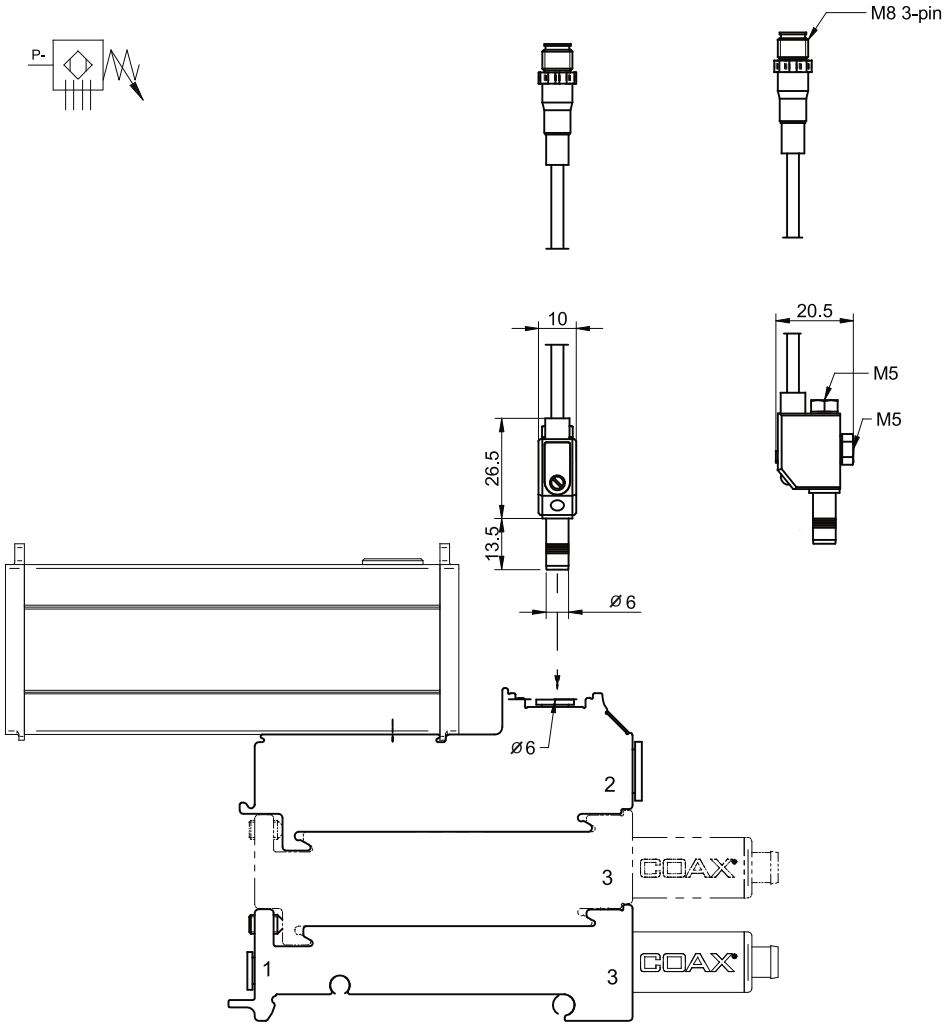

Bestellbezeichnung, Zubehör

Beschreibung	Art. Nr.
Dichtungssatz P3010, NBR	0104201

Dichtungssatz beinhaltet Ventilklappen, Druckluftfilter und Vakuumfilter.

Durch Weiterentwicklung bedingte Konstruktionsänderungen vorbehalten.

P3010 Vakuumschalter, einstellbar mit LED Anzeige

- Patentierte mehrstufige COAX® Cartridge - MINI - mit Pi, Si, Xi Cartridge.
- Enthält einen Strömungsschalldämpfer und einen eingebauten Vakuumfilter für raue Umgebung.
- Hohe Systemzuverlässigkeit bei schwankendem oder niedrigem Speisedruck.
- Geeignet für eine schnelle und sichere Evakuierung in geschlossenen Systemen.

Technische Daten

Beschreibung	Einheit	Wert
Speisedruck, max (Pumpe)	MPa	0.7
Geräuschpegel	dBA	66-68
Speisedruck, max (Schalter)	MPa	0.2
Druckbereich	-kPa	0–100
Material		PP, PA, PC, POM, NBR, Al, VA
Temperaturbereich	°C	-10–50
Gewicht	g	220-472
Betriebsart		2 NO, NPN/PNP
Hysterese	kPa	2
Betriebsspannung	VDC	12–24
Prüfspannung, 1 min	VAC	500
Schutzart		IP40
Luftfeuchtigkeit	%RH	35–85
Ansprechzeit, ca.	ms	2
Genauigkeit bei 25°C		±3% F.S.
Stromaufnahme, max.	mA	35
Isolierung bei 500 VDC, min.	MO/MW	100
Anzeige		2-stelliges LED
Ausgangsstrom, max.	mA	80

Leistungstabellen

Je nach Wahl der COAX® Cartridge finden Sie die Leistungsdaten der P3010 in der Tabelle für die Saugleistung. Die Evakuierungszeit und den Abblasfluss bei der P3010 oder der COAX® Cartridge finden Sie auf den Datenblättern.

Bestellbezeichnung

1. Wählen Sie die Gehäuse	P3010 Code
Gehäuse, Anschluss Ø=6 mm	00
Gehäuse, Anschluss 1/8" NPSF	01

2. COAX® Cartridge Module	P3010 Code
COAX® Cartridge Modul Pi12-3FSx1	AE
COAX® Cartridge Modul Pi12-3FSx1, Rückschlagventil	AF
COAX® Cartridge Modul Pi12-3FSx2	AG
COAX® Cartridge Modul Pi12-3FSx2, Rückschlagventil	AH
COAX® Cartridge Modul Si08-3FSx1	AA
COAX® Cartridge Modul Si08-3FSx1, Rückschlagventil	AB
COAX® Cartridge Modul Si08-3FSx2	AC
COAX® Cartridge Modul Si08-3FSx2, Rückschlagventil	AD
COAX® Cartridge Modul Xi10-3FSx1	AI
COAX® Cartridge Modul Xi10-3FSx1, Rückschlagventil	AJ
COAX® Cartridge Modul Xi10-3FSx2	AK
COAX® Cartridge Modul Xi10-3FSx2, Rückschlagventil	AL

3. Wählen Sie die Verbindung und Funktionsmodule	P3010 Code
Schnellbelüftungsventil Verbindung, 10 und 6 mm, 3 cm³	04
Schnellbelüftungsventil Verbindung, 8 und 6 mm, 30 cm³	05
Schnellbelüftungsventil Verbindung, 8 und 6 mm, 60 cm³	06
Schnellbelüftungsventil Verbindung, 10 und 6 mm, 30 cm³	07
Schnellbelüftungsventil Verbindung, 10 und 6 mm, 60 cm³	08
Schnellbelüftungsventil Verbindung, 1/4" NPSF und 6 mm, 3 cm³	09
Schnellbelüftungsventil Verbindung, 1/4" NPSF und 6 mm, 30 cm³	10
Schnellbelüftungsventil Verbindung, 1/4" NPSF und 6 mm, 60 cm³	11
Schnellbelüftungsventil Verbindung, 8 und 6 mm, 3 cm³	12

Für detaillierte Informationen über Quick-Release, lesen Sie die separaten Datenblätter.

4. Wählen Sie das Energiesparsystem	P3010 Code
Keine Energieeinsparung	AA
Magnetventil DS23	AB

Für detaillierte Informationen über das Ventil-DS 23 , lesen Sie die separaten Datenblätter.

5. Wählen Sie die Vakuumabtastung	P3010 Code
Vakuumschalter, einstellbar, PNP NO DM8	09
Vakuumschalter, einstellbar, NPN NO DM8	10

Bestellbeispiel	Bestellnummer
Gehäuse, Anschluss Ø=6 mm Pi12-3FSx1, Schnellbelüftungsventil Verbindung, 10 und 6 mm, 3 cm³, keine Energieeinsparung, Vakuumschalter, einstellbar, PNP NO DM8	P3010.00.AE.04.AA.09

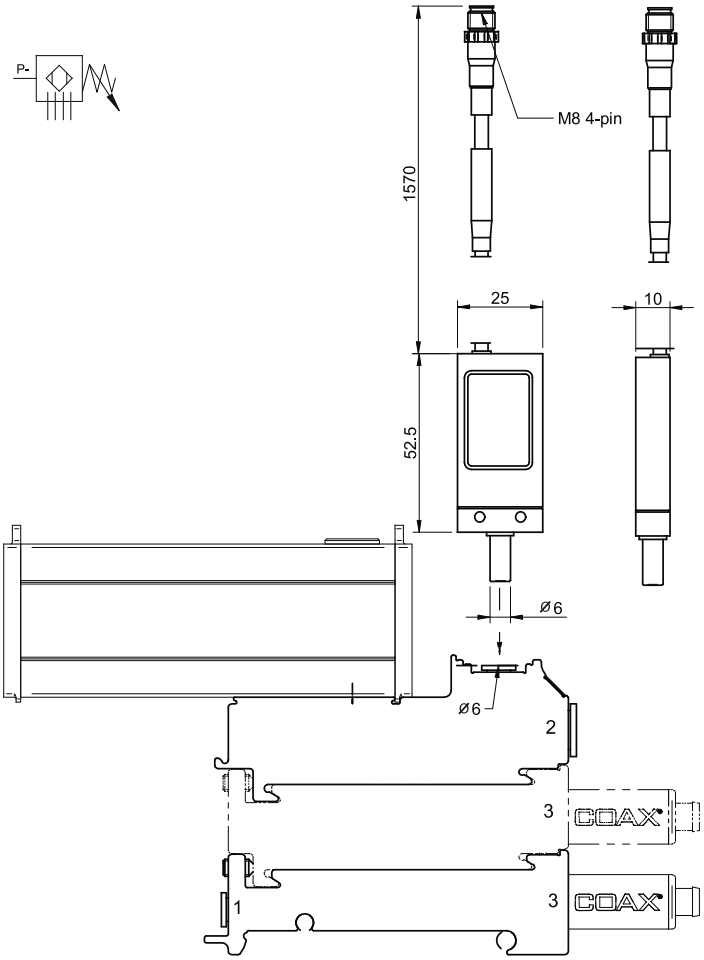

Bestellbezeichnung, Zubehör

Beschreibung	Art. Nr.
Dichtungssatz P3010, NBR	0104201

Dichtungssatz beinhaltet Ventilklappen, Druckluftfilter und Vakuumfilter.

Durch Weiterentwicklung bedingte Konstruktionsänderungen vorbehalten.

P3010 Vakuumschalter, induktiv universal

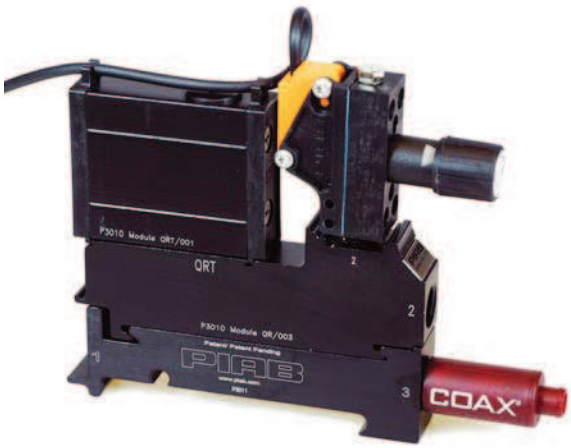

- Patentierte mehrstufige COAX® Cartridge - MINI - mit Pi, Si, Xi CartridgeCartridge.
- Einstellbarer Vakuumschalter wird mit dem Regler auf ein Vakuumniveau gebracht.
- Enthält einen Strömungsschalldämpfer und einen eingebauten Schalldämpfer im Vakuumfilter für raue Umgebung.
- Hohe System - Zuverlässigkeit bei schwankendem oder niedrigem Speisedruck.
- Geeignet für eine schnelle und sichere Evakuierung in geschlossenen Systemen.

Technische Daten

Beschreibung	Einheit	Wert
Speisedruck, max.(Pumpe)	MPa	0.7
Geräuschpegel	dBA	66-68
Speisedruck, max. (Schalter)	MPa	0.6
Material		PP, PBTP, PVC, PA, VA, NBR, POM Al, CuZn
Temperaturbereich	°C	-10-50
Gewicht	g	233-485
Schaltausgang		PNP NO, PNP NC, NPN NO and NPN NC
Hysterese	kPa	2
Leitung		2 x 0.14 mm x 2m
Betriebsspannung	VDC	24 (5–36)
Schutzart		IP67
Ausgangsstrom, max.	mA	200
Spannungsabfall, max.	VDC	4.6

Der Schalter muss in Reihe zur Last geschaltet werden.

Leistungstabellen

Je nach Wahl der COAX® Cartridge finden Sie die Leistungsdaten der P3010 in der Tabelle für die Saugleistung. Die Evakuierungszeit und den Abblasfluss bei der P3010 oder der COAX® Cartridge finden Sie auf den Datenblättern.

Bestellbezeichnung

1. Wählen Sie die Gehäuse	P3010 Code
Gehäuse, Anschluss Ø=6 mm	00
Gehäuse, Anschluss 1/8" NPSF	01

2. COAX® Cartridge Module	P3010 Code
COAX® Cartridge Modul Pi12-3FSx1	AE
COAX® Cartridge Modul Pi12-3FSx1, Rückschlagventil	AF
COAX® Cartridge Modul Pi12-3FSx2	AG
COAX® Cartridge Modul Pi12-3FSx2, Rückschlagventil	AH
COAX® Cartridge Modul Si08-3FSx1	AA
COAX® Cartridge Modul Si08-3FSx1, Rückschlagventil	AB
COAX® Cartridge Modul Si08-3FSx2	AC
COAX® Cartridge Modul Si08-3FSx2, Rückschlagventil	AD
COAX® Cartridge Modul Xi10-3FSx1	AI
COAX® Cartridge Modul Xi10-3FSx1, Rückschlagventil	AJ
COAX® Cartridge Modul Xi10-3FSx2	AK
COAX® Cartridge Modul Xi10-3FSx2, Rückschlagventil	AL

3. Wählen Sie die Verbindung und Funktionsmodule	P3010 Code
Schnellbelüftungsventil Verbindung, 10 und 6 mm, 3 cm³	04
Schnellbelüftungsventil Verbindung, 8 und 6 mm, 30 cm³	05
Schnellbelüftungsventil Verbindung, 8 und 6 mm, 60 cm³	06
Schnellbelüftungsventil Verbindung, 10 und 6 mm, 30 cm³	07
Schnellbelüftungsventil Verbindung, 10 und 6 mm, 60 cm³	08
Schnellbelüftungsventil Verbindung, 1/4" NPSF und 6 mm, 3 cm³	09
Schnellbelüftungsventil Verbindung, 1/4" NPSF und 6 mm, 30 cm³	10
Schnellbelüftungsventil Verbindung, 1/4" NPSF und 6 mm, 60 cm³	11
Schnellbelüftungsventil Verbindung, 8 und 6 mm, 3 cm³	12

Für detaillierte Informationen über Quick-Release, lesen Sie die separaten Datenblätter.

4. Wählen Sie das Energiesparsystem	P3010 Code
Keine Energieeinsparung	AA
Magnetventil DS23	AB

Für detaillierte Informationen über das Ventil-DS 23 , lesen Sie die separaten Datenblätter.

5. Wählen Sie die Vakuumabtastung	P3010 Code
Vakuumschalter, induktiv, einstellbar mit Griff	11

Bestellbeispiel	Bestellnummer
Gehäuse, Anschluss Ø=6 mm Pi12-3FSx1, Schnellbelüftungsventil Verbindung, 10 und 6 mm, 3 cm³, keine Energieeinsparung, Vakuumschalter, induktiv, einstellbar mit Griff	P3010.00.AE.04.AA.11

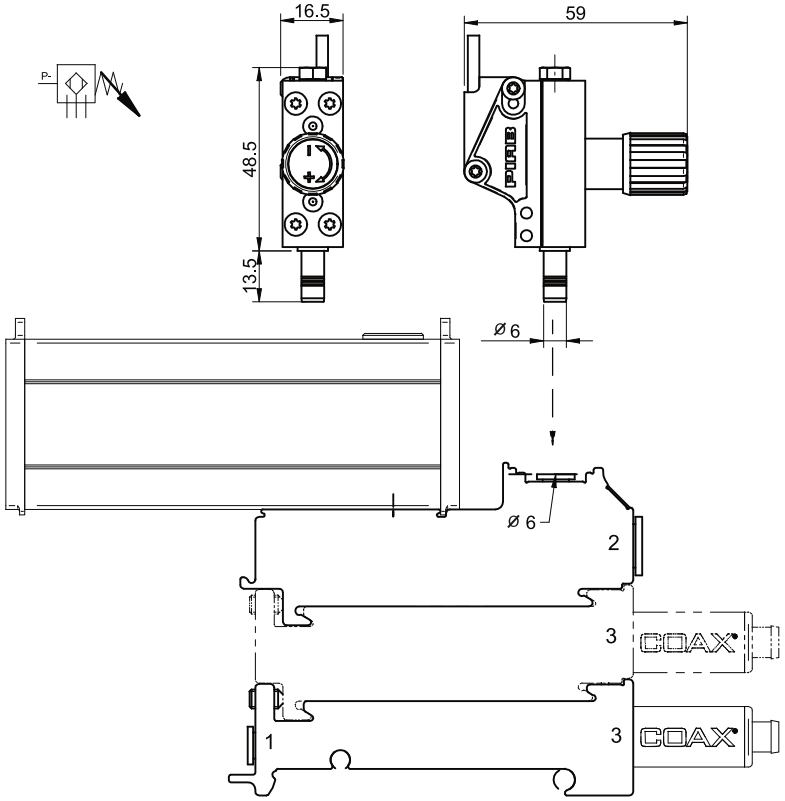

Bestellbezeichnung, Zubehör

Beschreibung	Art. Nr.
Dichtungssatz P3010, NBR	0104201

Dichtungssatz beinhaltet Ventilklappen, Druckluftfilter und Vakuumfilter.

Durch Weiterentwicklung bedingte Konstruktionsänderungen vorbehalten.

P3010 Vakuumschalter, mini, festeingestellt mit Steckverbindung

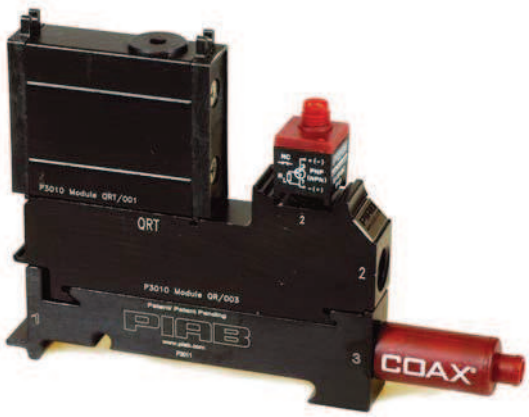

- Patentierte mehrstufige COAX® Cartridge - MINI - mit Pi, Si, Xi Cartridge.
- Elektromechanischer Vakuumschalter mit digitalem Ausgang.
- Eingebaute rote LED, die den Status anzeigt.
- Enthält einen Strömungsschalldämpfer und einen eingebauten Vakuumfilter für raue Umgebung.
- Hohe Systemzuverlässigkeit bei schwankendem oder niedrigem Speisedruck.
- Geeignet für eine schnelle und sichere Evakuierung in geschlossenen Systemen.

Technische Daten

Beschreibung	Einheit	Wert
Speisedruck, max. (Pumpe)	MPa	0.7
Geräuschpegel	dBA	66-68
Speisedruck, max. (Schalter)	MPa	0.2
Material		PP, PA, Al, TPU, VA, CuZn(Au)
Arbeitstemperatur	°C	-10-50
Gewicht	g	173-425
Arbeitsbereich	-kPa	30, 50, 70 +5/-3
Schaltausgang		PNP NO/NC, NPN NO/NC
Hysterese	kPa	6 ± 1
Betriebsspannung	VDC	24 (12-30)
Schutzart		IP40
Stromaufnahme max.	mA	100 induktiv/400 Ohmscher Widerstand
Spannungsabfall, max. 100mA/24V induktive Last	VDC	0.055
Ansprechzeit	ms	4
Display		Rot LED
Anschluss, elektrisch		M8, 3-pin Stecker

Leistungstabellen

Je nach Wahl der COAX® Cartridge finden Sie die Leistungsdaten der P3010 in der Tabelle für die Saugleistung. Die Evakuierungszeit und den Abblasfluss bei der P3010 oder der COAX® Cartridge finden Sie auf den Datenblättern.

Bestellbezeichnung

1. Wählen Sie die Gehäuse	P3010 Code
Gehäuse, Anschluss Ø=6 mm	00
Gehäuse, Anschluss 1/8" NPSF	01

2. COAX® Cartridge Module	P3010 Code
COAX® Cartridge Modul Pi12-3FSx1	AE
COAX® Cartridge Modul Pi12-3FSx1, Rückschlagventil	AF
COAX® Cartridge Modul Pi12-3FSx2	AG
COAX® Cartridge Modul Pi12-3FSx2, Rückschlagventil	AH
COAX® Cartridge Modul Si08-3FSx1	AA
COAX® Cartridge Modul Si08-3FSx1, Rückschlagventil	AB
COAX® Cartridge Modul Si08-3FSx2	AC
COAX® Cartridge Modul Si08-3FSx2, Rückschlagventil	AD
COAX® Cartridge Modul Xi10-3FSx1	AI
COAX® Cartridge Modul Xi10-3FSx1, Rückschlagventil	AJ
COAX® Cartridge Modul Xi10-3FSx2	AK
COAX® Cartridge Modul Xi10-3FSx2, Rückschlagventil	AL

3. Wählen Sie die Verbindung und Funktionsmodule	P3010 Code
Schnellbelüftungsventil Verbindung, 10 und 6 mm, 3 cm³	04
Schnellbelüftungsventil Verbindung, 8 und 6 mm, 30 cm³	05
Schnellbelüftungsventil Verbindung, 8 und 6 mm, 60 cm³	06
Schnellbelüftungsventil Verbindung, 10 und 6 mm, 30 cm³	07
Schnellbelüftungsventil Verbindung, 10 und 6 mm, 60 cm³	08
Schnellbelüftungsventil Verbindung, 1/4" NPSF und 6 mm, 3 cm³	09
Schnellbelüftungsventil Verbindung, 1/4" NPSF und 6 mm, 30 cm³	10
Schnellbelüftungsventil Verbindung, 1/4" NPSF und 6 mm, 60 cm³	11
Schnellbelüftungsventil Verbindung, 8 und 6 mm, 3 cm³	12

Für detaillierte Informationen über Quick-Release, lesen Sie die separaten Datenblätter.

4. Wählen Sie das Energiesparsystem	P3010 Code
Keine Energieeinsparung	AA
Magnetventil DS23	AB

Für detaillierte Informationen über das Ventil-DS 23 , lesen Sie die separaten Datenblätter.

5. Wählen Sie die Vakuumabtastung	P3010 Code
Vakuumschalter VS4015 Ø6, 30 -kPa	18
Vakuumschalter VS4015 Ø6, 50 -kPa	19
Vakuumschalter VS4015 Ø6, 70 -kPa	20

Bestellbeispiel	Bestellnummer
Gehäuse, Anschluss Ø=6 mm Pi12-3FSx1, Schnellbelüftungsventil Verbindung, 10 und 6 mm, 3 cm³, keine Energieeinsparung, Vakuumschalter VS4015 Ø6, 30 -kPa	P3010.00.AE.04.AA.18

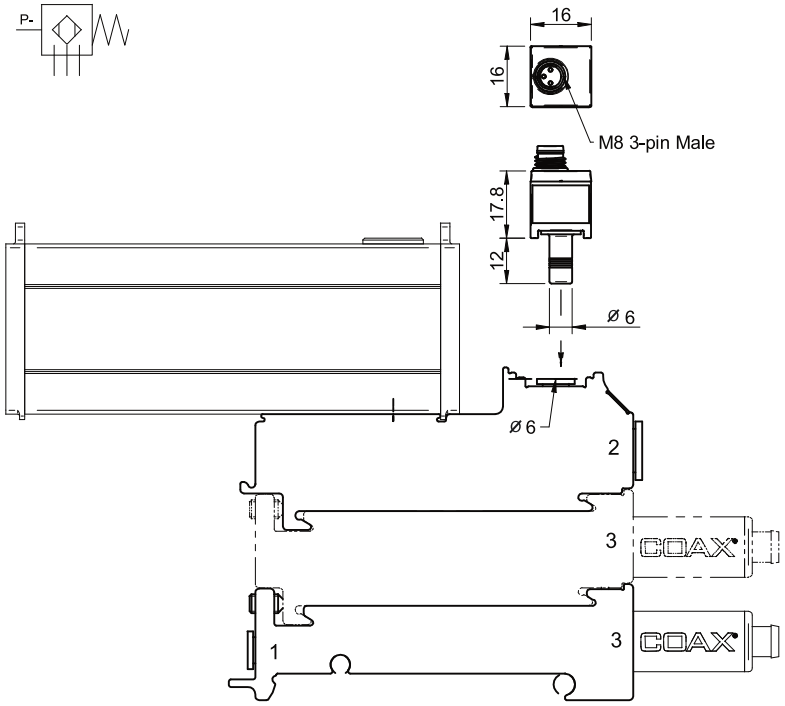

Bestellbezeichnung, Zubehör

Beschreibung	Art. Nr.
Dichtungssatz P3010, NBR	0104201

Dichtungssatz beinhaltet Ventilklappen, Druckluftfilter und Vakuumfilter.

Durch Weiterentwicklung bedingte Konstruktionsänderungen vorbehalten.

P3010 Vakuumschalter mini, fest eingestellt mit Gewindeanschluß

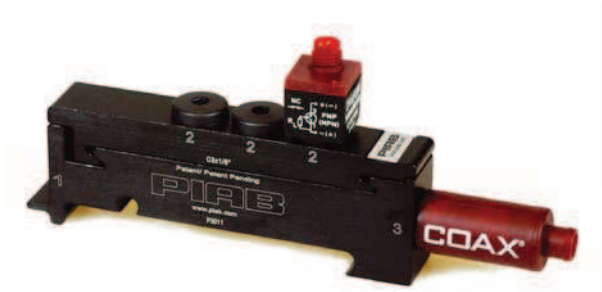

- Patentierte mehrstufige COAX® Cartridge - MINI - mit Pi, Si, Xi Cartridge.
- Elektromechanischer Vakuumschalter mit digitalem Ausgang.
- Eingebaute rote LED, die den Status anzeigt.
- Enthält einen Strömungsschalldämpfer und einen eingebauten Vakuumfilter für raue Umgebung.
- Hohe Systemzuverlässigkeit bei schwankendem oder niedrigem Speisedruck.
- Geeignet für eine schnelle und sichere Evakuierung in geschlossenen Systemen.

Technische Daten

Beschreibung	Einheit	Wert
Speisedruck, max. (Pumpe)	MPa	0.7
Geräuschpegel	dBA	66-68
Speisedruck, max. (Schalter)	MPa	0.2
Material		PP, PA, Al, NBR, TPU, VA, CuZn(Au)
Arbeitstemperatur	°C	-10-50
Gewicht	g	115-362
Arbeitsbereich	-kPa	30, 50, 70 +5/-3
Schaltausgang		PNP NO/NC, NPN NO/NC
Hysterese	kPa	6 ± 1
Betriebsspannung	VDC	24 (12-30)
Schutzart		IP40
Stromaufnahme max.	mA	100 induktiv/400 Ohmscher Widerstand
Spannungsabfall, max. 100mA/24V induktive Last	VDC	0.055
Ansprechzeit	ms	4
Display		Rot LED
Anschluss, elektrisch		M8, 3-pin Stecker

Leistungstabellen

Je nach Wahl der COAX® Cartridge finden Sie die Leistungsdaten der P3010 in der Tabelle für die Saugleistung. Die Evakuierungszeit und den Abblasfluss bei der P3010 oder der COAX® Cartridge finden Sie auf den Datenblättern.

Bestellbezeichnung

1. Wählen Sie die Gehäuse	P3010 Code
Gehäuse, Anschluss Ø=6 mm	00
Gehäuse, Anschluss 1/8" NPSF	01

2. COAX® Cartridge Module	P3010 Code
COAX® Cartridge Modul Pi12-3FSx1	AE
COAX® Cartridge Modul Pi12-3FSx1, Rückschlagventil	AF
COAX® Cartridge Modul Pi12-3FSx2	AG
COAX® Cartridge Modul Pi12-3FSx2, Rückschlagventil	AH
COAX® Cartridge Modul Si08-3FSx1	AA
COAX® Cartridge Modul Si08-3FSx1, Rückschlagventil	AB
COAX® Cartridge Modul Si08-3FSx2	AC
COAX® Cartridge Modul Si08-3FSx2, Rückschlagventil	AD
COAX® Cartridge Modul Xi10-3FSx1	AI
COAX® Cartridge Modul Xi10-3FSx1, Rückschlagventil	AJ
COAX® Cartridge Modul Xi10-3FSx2	AK
COAX® Cartridge Modul Xi10-3FSx2, Rückschlagventil	AL

3. Wählen Sie die Verbindung und Funktionsmodule	P3010 Code
Anschlussmodul hoch 6x1/8"	01
Anschlussmodul niedrig 3x1/8"	02

4. Wählen Sie das Energiesparsystem	P3010 Code
Keine Energieeinsparung	AA
Magnetventil DS23	AB

Für detaillierte Informationen über das Ventil-DS 23 , lesen Sie die separaten Datenblätter.

5. Wählen Sie die Vakuumüberwachung	P3010 Code
Vakuumschalter VS4016 G1/8" Aussengewinde, 30 -kPa	21
Vakuumschalter VS4016 G1/8" Aussengewinde, 50 -kPa	22
Vakuumschalter VS4016 G1/8" Aussengewinde, 70 -kPa	23

Bestellbeispiel	Bestellnummer
Gehäuse, Anschluss Ø=6 mm Pi12-3FSx1, Anschlussmodul hoch 6x1/8"", keine Energieeinsparung, Vakuumschalter VS4016 G1/8" Aussengewinde, 30 -kPa	P3010.00.AE.01.AA.21

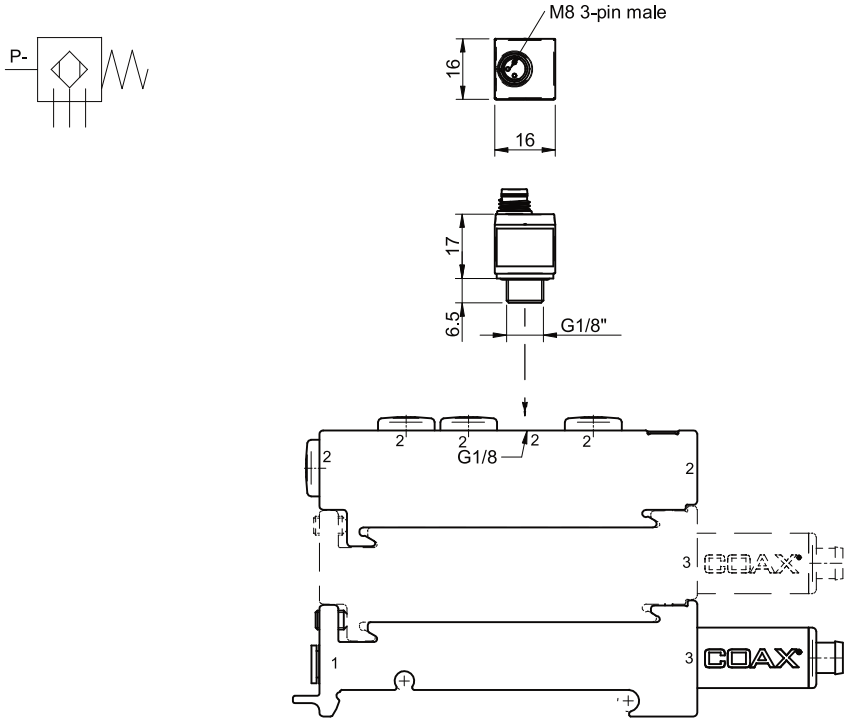

Bestellbezeichnung, Zubehör

Beschreibung	Art. Nr.
Dichtungssatz P3010, NBR	0104201

Dichtungssatz beinhaltet Ventilklappen, Druckluftfilter und Vakuumfilter.

Durch Weiterentwicklung bedingte Konstruktionsänderungen vorbehalten.

P3010 AVM™2

- Patentierte mehrstufige COAX® Cartridge - MINI - mit Pi, Si, Xi Cartridge.
- AVM™2, automatisches Vakuummanagement, Einheit mit eingebauter Steuerung und Überwachungsfunktionen.
- Ventile für Vakuum Ein/Aus und Abblasen.
- Spezielle Sicherheit für die Version mit normal geschlossenem EIN/AUS-Ventil (E-stopp).
- Analoger Vakuumsensor mit zwei digitalen Ausgängen.
- Digital-Display mit "kPa" oder "inHg" als optionale Einheiten.
- Integrierte Energiesparfunktion (ES) minimiert den Luftverbrauch in geschlossenen Systemen. Die ES-Funktion kann manuell oder durch ein elektrisches Signal aktiviert werden.
- Drei-Farben-LED-Statusanzeige für Ventile, Signalausgänge und ES.

Technische Daten

Beschreibung	Einheit	Wert
Speisedruck, max.	MPa	0.7
Geräuschpegel	dBA	66–68
Material		PA, NBR, Al, SS, PMMA
Temperaturbereich	°C	0–50
Gewicht	g	250-330
Signalbreite, regulierbar	-kPa	20-80
Hysterese	kPa	7±1
Betriebsspannung	VDC	24 (22-28)
Welligkeit, max.	V_P	1V $_{rms}$
Stromaufnahme, nominal	mA	110
Schutzart		IP65 [NEMA 4]
Ausgangsstrom, max.		100
Display		LED Anzeige, numerisch
Abblasvolumenstrom	Nl/s	0-7.5

Leistungstabellen

Je nach Wahl der COAX® Cartridge finden Sie die Leistungsdaten der P3010 in der Tabelle für die Saugleistung. Die Evakuierungszeit und den Abblasfluss bei der P3010 oder der COAX® Cartridge finden Sie auf den Datenblättern.

Bestellbezeichnung

1. Wählen Sie die Gehäuse	P3010 Code
Gehäuse, Anschluss Ø=6 mm	00
Gehäuse, Anschluss 1/8" NPSF	01

2. COAX® Cartridge Module	P3010 Code
COAX® Cartridge Modul Pi12-3FSx1, Rückschlagventil	AF
COAX® Cartridge Modul Pi12-3FSx2, Rückschlagventil	AH
COAX® Cartridge Modul Si08-3FSx1, Rückschlagventil	AB
COAX® Cartridge Modul Si08-3FSx2, Rückschlagventil	AD
COAX® Cartridge Modul Xi10-3FSx1, Rückschlagventil	AJ
COAX® Cartridge Modul Xi10-3FSx2, Rückschlagventil	AL

3. Wählen Sie die Verbindung und Funktionsmodule	P3010 Code
Funktion AVM™2 NO	27
Funktion AVM™2 NC (Power OFF - NO)	28

3. Wählen Sie die Verbindung und Funktionsmodule	P3010 Code
Function AVM™2 NO, automatisches Abblasen (1sec)	30
Function AVM™2 NC, automatisches Abblasen (1sec)	31
Funktion AVM™2 NC 2 (Power OFF - NC)	32

4. Wählen Sie das Energiesparsystem	P3010 Code
Keine Energieeinsparung	AA

5. Wählen Sie die Vakuumüberwachung	P3010 Code
Keine Vakuumüberwachung	00

Bestellbeispiel	Bestellnummer
Gehäuse, Anschluss Ø=6 mm Pi12-3FSx1, Rückschlagventil, Funktion AVM™2, NO, G-Gewinde, keine Energieeinsparung, keine Vakuumüberwachung	P3010.01.AF.27.AA.00

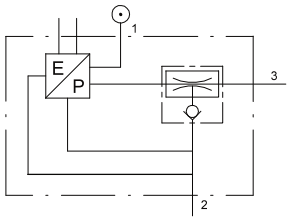

COAX® Cartridge	H	H1
1	102,4	31
2	127,4	56

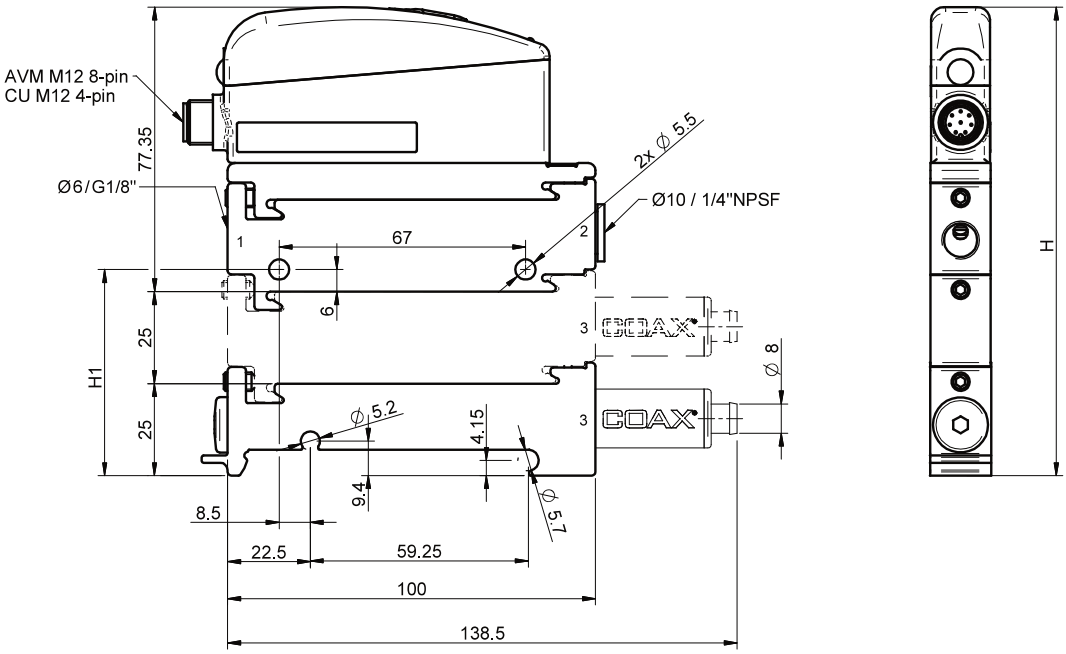

Bestellbezeichnung, Zubehör

Beschreibung	Art. Nr.
Kabel M12 8-pin Innengewinde, PUR, L=2m	0110238
Kabel M12 8-pin Innengewinde, PUR, L=5m	0117746
Y-Kabel M12 8-pin Innengewinde, 2 x M12 4-pin Aussengewinde, PNP, PUR, L=2m	0118407
Y-Kabel M12 8-pin Innengewinde, 2 x M12 5-pin Aussengewinde, NPN, PUR, L=2m	0120229
Dichtungssatz P3010, NBR	0104201

Dichtungssatz beinhaltet Ventilklappen, Druckluftfilter und Vakuumfilter.

Durch Weiterentwicklung bedingte Konstruktionsänderungen vorbehalten.

P3010 CU

- Patentierte mehrstufige COAX® Cartridge - MINI - mit Pi, Si, Xi Cartridge.
- Integrierte Steuereinheit (CU) mit elektrischen Ventilen für das Vakuum Ein/Aus und Abblaskontrolle.
- Mechanisches Ventil für die Einstellung des Abblasvolumenstroms.
- Schlank, kompakt, konfigurierbar und modulares Design.

Technische Daten

Beschreibung	Einheit	Wert
Speisedruck, max.	MPa	0.7
Schallpegel	dBA	66–68
Material		PA, NBR, Al, SS, PMMA
Temperaturbereich	°C	0–50
Gewicht	g	236-316
Spannung	VDC	24 (22–28)
Schutzart		IP65 [NEMA 4]
Luftfeuchtigkeit	%RH	90
Stromaufnahme, nominal	mA	60
Welligkeit, max.	V_P	1 V_{rms}
Abblasvolumenstrom	Nl/s	0–7.5
Funktion, Ein/Aus		NC

Leistungstabellen

Je nach Wahl der COAX® Cartridge finden Sie die Leistungsdaten der P3010 in der Tabelle für die Saugleistung. Die Evakuierungszeit und den Abblasfluss bei der P3010 oder der COAX® Cartridge finden Sie auf den Datenblättern.

Bestellbezeichnung

1. Wählen Sie die Gehäuse	P3010 Code
Gehäuse, Anschluss Ø=6 mm	00
Gehäuse, Anschluss 1/8" NPSF	01

2. COAX® Cartridge Module	P3010 Code
COAX® Cartridge Modul Pi12-3FSx1	AE
COAX® Cartridge Modul Pi12-3FSx1, Rückschlagventil	AF
COAX® Cartridge Modul Pi12-3FSx2	AG
COAX® Cartridge Modul Pi12-3FSx2, Rückschlagventil	AH
COAX® Cartridge Modul Si08-3FSx1	AA
COAX® Cartridge Modul Si08-3FSx1, Rückschlagventil	AB
COAX® Cartridge Modul Si08-3FSx2	AC
COAX® Cartridge Modul Si08-3FSx2, Rückschlagventil	AD
COAX® Cartridge Modul Xi10-3FSx1	AI
COAX® Cartridge Modul Xi10-3FSx1, Rückschlagventil	AJ
COAX® Cartridge Modul Xi10-3FSx2	AK
COAX® Cartridge Modul Xi10-3FSx2, Rückschlagventil	AL

3. Wählen Sie die Verbindung und Funktionsmodule	P3010 Code
Funktion CU NC	29
Funktion CU NO	33

4. Wählen Sie das Energiesparsystem	P3010 Code
Keine Energieeinsparung	AA

5. Wählen Sie die Vakuumüberwachung	P3010 Code
Keine Vakuumüberwachung	00

Bestellbeispiel	Bestellnummer
Gehäuse, Anschluss 1/8" NPSF Pi12-3FSx1, Funktion CU NC G-Gewinde, keine Energieeinsparung, keine Vakuumüberwachung	P3010.01.AE.29.AA.00

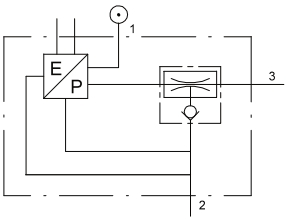

COAX® Cartridge	H	H1
1	102,4	31
2	127,4	56

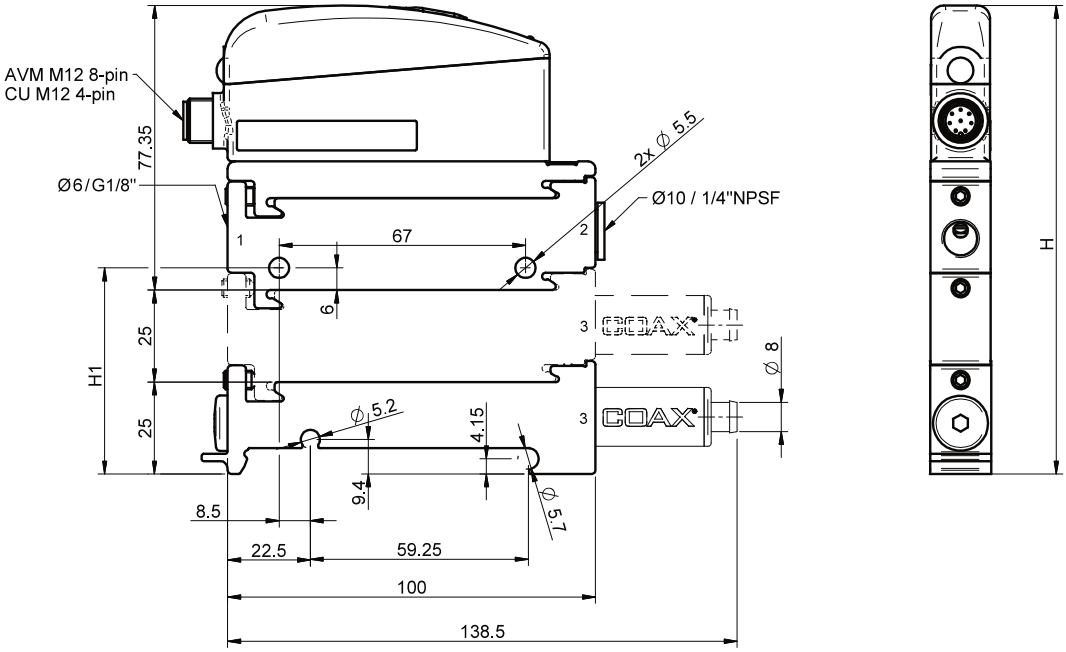

Bestellbezeichnung, Zubehör

Beschreibung	Art. Nr.
Kabel M12 4-pin, Buchse, PUR, L=5m*	0121817
Kabel M12 4-pin Innengewinde/M12 4-pin Aussengewinde, PUR, L=2m	0118322
Dichtungssatz P3010, NBR	0104201

*Dichtungssatz beinhaltet Ventilklappen, Druckluftfilter und Vakuumfilter. *) Pin Nr. 1 wird nicht verwendet.*

Durch Weiterentwicklung bedingte Konstruktionsänderungen vorbehalten.