Einfachwirkender Rundzylinder Typ MEI-...-A-P nach DIN ISO 6432 mit drückender Kolbenstange und Außengewinde

Zubehör

Passendes Zubehör finden Sie auf Seite 23

Technische Daten	
Funktionsweise	einfachwirkend
Norm	DIN ISO 6432, CETOP RP52P
Kolbendurchmesser	8 – 25 mm
Hublängen	1 – 50 mm
Kolbenstangenende	Außengewinde
Bauart	Kolbenstangenzylinder mit Federrückstellung
Dämpfung	elastische Dämpfung beidseitig
pneumatischer Anschluss	DIN EN ISO 228/1
Umgebungstemperatur	-20 °C bis +80 °C
Betriebsdruck	1 – 10 bar
Betriebsmedium	gefilterte, getrocknete Luft, geölt oder ungeölt
Einbaulage	beliebig
Befestigungsart	Zubehör
Werkstoff Zylinderrohr	Edelstahl 1.4301
Werkstoff Deckel	Aluminium eloxiert
Werkstoff Kolbenstange	Edelstahl 1.4305
Werkstoff Dichtungen	Ø 8 – 12: PU, NBR Ø 16 – 25: PU
Werkstoff Zylinderkolben	Messing
Werkstoff Kolbenstangenführungsbuchse	Sinterbronze

Baumaße

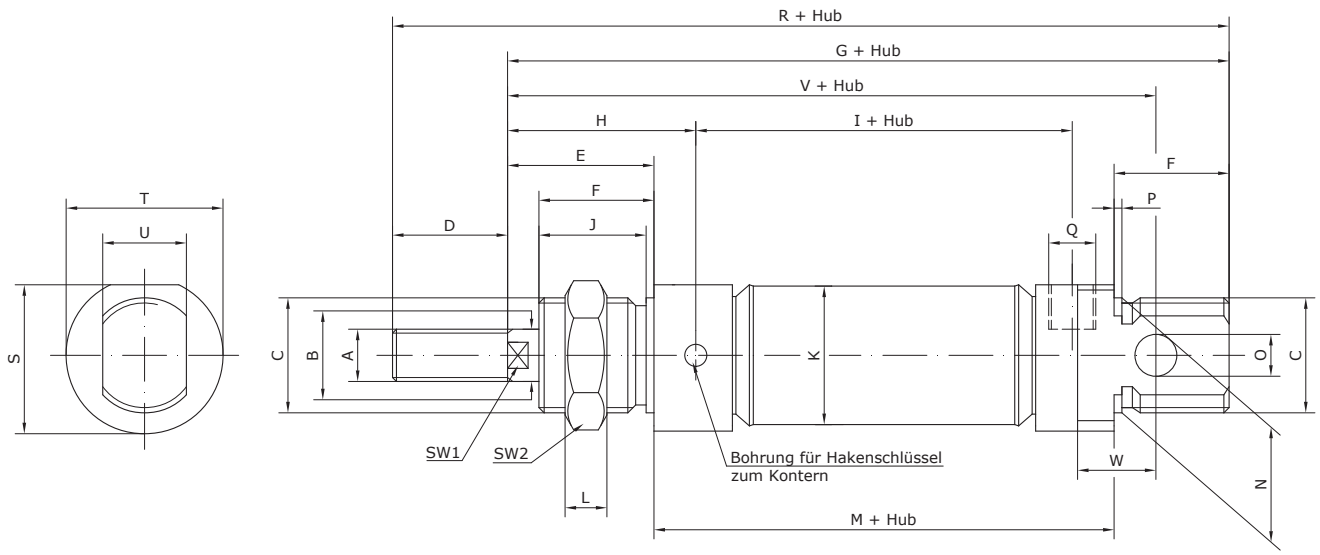

Kolben-Ø	Hublänge	A	B	C	D	E	F	G	H	I	J	K	L
8	1 – 50	M 4	4	M 12 x 1,25	12	16	12	74	21	36	11	9,3	7
10	1 – 50	M 4	4	M 12 x 1,25	12	16	12	74	21	36	11	11,3	7
12	1 – 50	M 6	6	M 16 x 1,5	16	22	18	88	27	38	16,5	13,3	5
16	1 – 50	M 6	6	M 16 x 1,5	16	22	18	93	27	43	16,5	17,3	5
20	1 – 50	M 8	8	M 22 x 1,5	20	24	20	111	32	51,5	18,5	21,3	8
25	1 – 50	M 10 x 1,25	10	M 22 x 1,5	22	28	22	118	36	52	20,5	26,5	8

Kolben-Ø	M	N	O	P	Q	R	S	T	U	V	W	SW1	SW2	Grundgewicht [kg]
8	46	12	4	1	M 5	86	15	16	8	64	6	-	19	0,036
10	46	12	4	1	M 5	86	15	16	8	64	6	-	19	0,037
12	48	16	6	1,5	M 5	104	18	19	12	75	9	5	22	0,073
16	53	16	6	1,5	M 5	109	18	19	12	82	9	5	22	0,089
20	67	22	8	1,5	G 1/8	131	25,5	27	16	95	12	7	27	0,182
25	68	22	8	1,5	G 1/8	140	28,5	30	16	104	12	9	27	0,236

Kolben-Ø	Gewicht [kg] je 10 mm Hub	Schubkraft [N] bei 6 bar	Federrückzugskraft [N] Hub: 10 mm	Federrückzugskraft [N] Hub: 25 mm	Federrückzugskraft [N] Hub: 50 mm
8	0,0021	18,5	4,1 – 4,5	3,5 – 4,5	2,6 – 4,5
10	0,0027	35,5	4,1 – 4,5	3,5 – 4,5	2,6 – 4,5
12	0,0042	48	5,5 – 6	4,8 – 6	3,5 – 6
16	0,0048	86,7	16,5 – 18,3	13,7 – 18,3	9 – 18,3
20	0,0073	141,5	21,7 – 23,5	18,1 – 23,5	13,5 – 23,5
25	0,01	236,1	27 – 28,9	24 – 28,9	19,1 – 28,9

Einfachwirkender Rundzylinder Typ MEI-...-A-P-M nach DIN ISO 6432 mit drückender Kolbenstange, Außengewinde und Positionserkennung

Zubehör

Passendes Zubehör finden Sie auf Seite 23

Technische Daten	
Funktionsweise	einfachwirkend
Norm	DIN ISO 6432, CETOP RP52P
Kolbendurchmesser	8 – 25 mm
Hublängen	10 – 50 mm
Kolbenstangenende	Außengewinde
Bauart	Kolbenstangenzylinder mit Federrückstellung
Dämpfung	elastische Dämpfung beidseitig
Positionserkennung	für Näherungsschalter
pneumatischer Anschluss	DIN EN ISO 228/1
Umgebungstemperatur	-20 °C bis +80 °C
Betriebsdruck	1 – 10 bar
Betriebsmedium	gefilterte, getrocknete Luft, geölt oder ungeölt
Einbaulage	beliebig
Befestigungsart	Zubehör
Werkstoff Zylinderrohr	Edelstahl 1.4301
Werkstoff Deckel	Aluminium eloxiert
Werkstoff Kolbenstange	Edelstahl 1.4305
Werkstoff Dichtungen	Ø 8 – 12: PU, NBR Ø 16 – 25: PU
Werkstoff Zylinderkolben	Messing
Werkstoff Kolbenstangenführungsbuchse	Sinterbronze

Baumaße

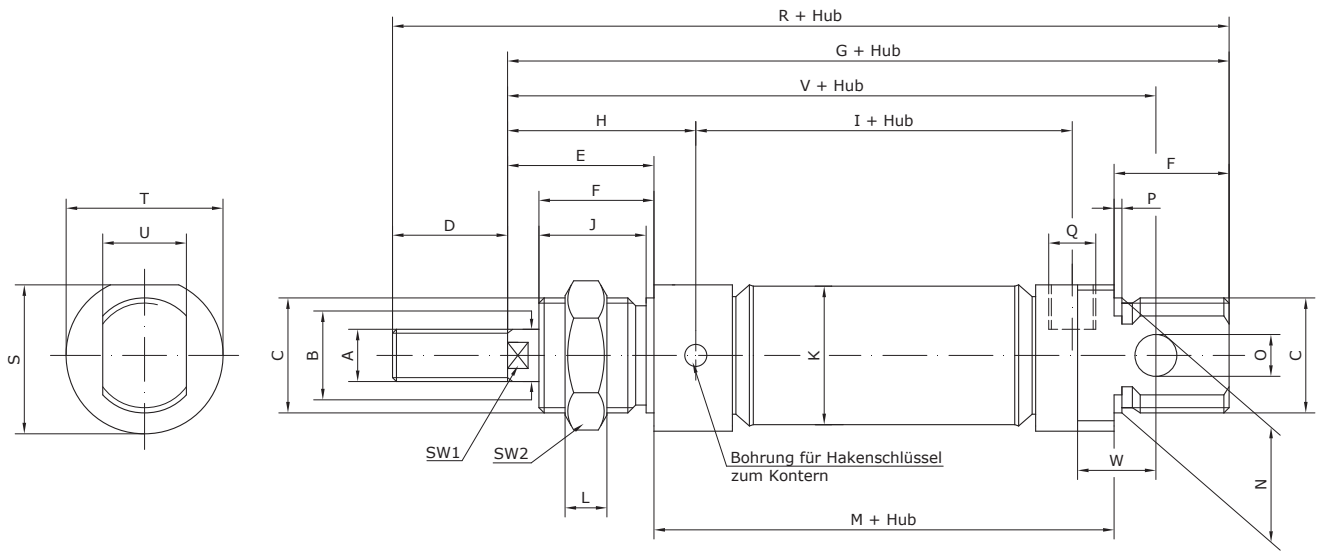

Kolben-Ø	Hublänge	A	B	C	D	E	F	G	H	I	J	K	L
8	10 – 50	M 4	4	M 12 x 1,25	12	16	12	74	21	36	11	9,3	7
10	10 – 50	M 4	4	M 12 x 1,25	12	16	12	74	21	36	11	11,3	7
12	10 – 50	M 6	6	M 16 x 1,5	16	22	18	88	27	38	16,5	13,3	5
16	10 – 50	M 6	6	M 16 x 1,5	16	22	18	93	27	43	16,5	17,3	5
20	10 – 50	M 8	8	M 22 x 1,5	20	24	20	111	32	51,5	18,5	21,3	8
25	10 – 50	M 10 x 1,25	10	M 22 x 1,5	22	28	22	118	36	52	20,5	26,5	8

Kolben-Ø	M	N	O	P	Q	R	S	T	U	V	W	SW1	SW2	Grundgewicht [kg]
8	46	12	4	1	M 5	86	15	16	8	64	6	-	19	0,039
10	46	12	4	1	M 5	86	15	16	8	64	6	-	19	0,042
12	48	16	6	1,5	M 5	104	18	19	12	75	9	5	22	0,081
16	53	16	6	1,5	M 5	109	18	19	12	82	9	5	22	0,098
20	67	22	8	1,5	G 1/8	131	25,5	27	16	95	12	7	27	0,21
25	68	22	8	1,5	G 1/8	140	28,5	30	16	104	12	9	27	0,269

Kolben-Ø	Gewicht [kg] je 10 mm Hub	Schubkraft [N] bei 6 bar	Federrückzugskraft [N] Hub: 10 mm	Federrückzugskraft [N] Hub: 25 mm	Federrückzugskraft [N] Hub: 50 mm
8	0,0021	18,5	4,1 – 4,5	3,5 – 4,5	2,6 – 4,5
10	0,0027	35,5	4,1 – 4,5	3,5 – 4,5	2,6 – 4,5
12	0,0042	48	5,5 – 6	4,8 – 6	3,5 – 6
16	0,0048	86,7	16,5 – 18,3	13,7 – 18,3	9 – 18,3
20	0,0073	141,5	21,7 – 23,5	18,1 – 23,5	13,5 – 23,5
25	0,01	236,1	27 – 28,9	24 – 28,9	19,1 – 28,9

Doppeltwirkender Rundzylinder Typ MDI-...-A-P nach DIN ISO 6432 mit Außengewinde

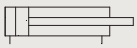

Zubehör

Passendes Zubehör finden Sie auf Seite 23

Technische Daten	
Funktionsweise	doppeltwirkend
Norm	DIN ISO 6432, CETOP RP52P
Kolbendurchmesser	8 – 25 mm
Hublängen	1 – 500 mm
Kolbenstangenende	Außengewinde
Bauart	Kolbenstangenzylinder
Dämpfung	elastische Dämpfung beidseitig
pneumatischer Anschluss	DIN EN ISO 228/1
Umgebungstemperatur	-20 °C bis +80 °C
Betriebsdruck	1 – 10 bar
Betriebsmedium	gefilterte, getrocknete Luft, geölt oder ungeölt
Einbaulage	beliebig
Befestigungsart	Zubehör
Werkstoff Zylinderrohr	Edelstahl 1.4301
Werkstoff Deckel	Aluminium eloxiert
Werkstoff Kolbenstange	Edelstahl 1.4305
Werkstoff Dichtungen	Ø 8 – 12: PU, NBR Ø 16 – 25: PU
Werkstoff Zylinderkolben	Messing
Werkstoff Kolbenstangenführungsbuchse	Sinterbronze

Baumaße

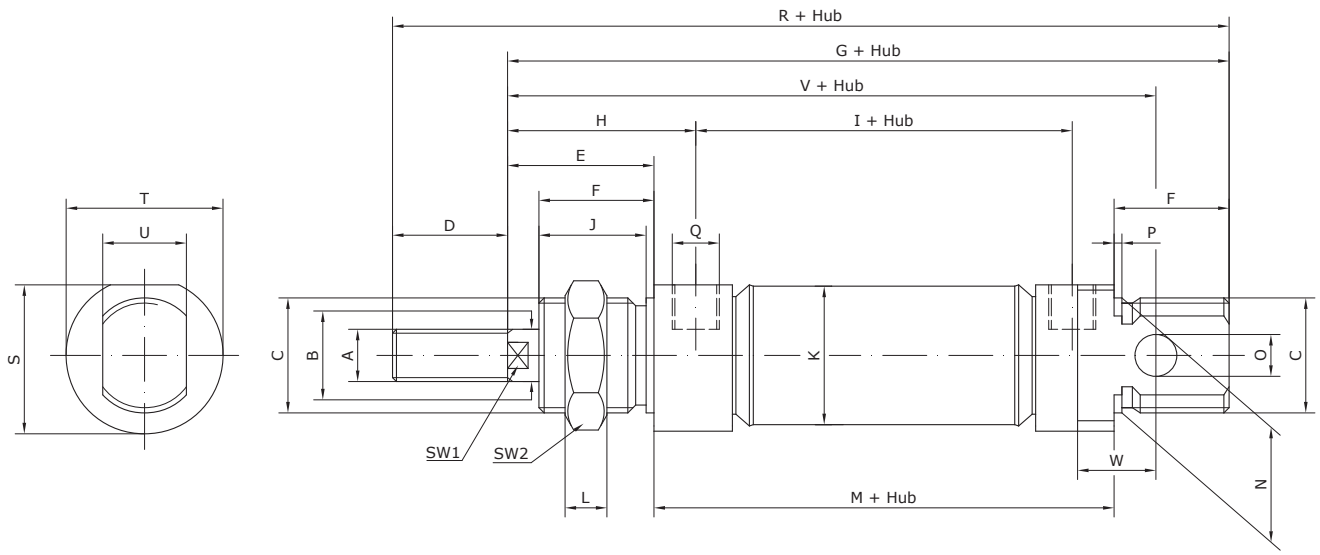

Kolben-Ø	Hublänge	A	B	C	D	E	F	G	H	I	J	K
8	1 – 100	M 4	4	M 12 x 1,25	12	16	12	74	21	36	11	9,3
10	1 – 100	M 4	4	M 12 x 1,25	12	16	12	74	21	36	11	11,3
12	1 – 200	M 6	6	M 16 x 1,5	16	22	18	88	27	38	16,5	13,3
16	1 – 200	M 6	6	M 16 x 1,5	16	22	18	93	27	44	16,5	17,3
20	1 – 320	M 8	8	M 22 x 1,5	20	24	20	111	32	51,5	18,5	21,3
25	1 – 500	M 10 x 1,25	10	M 22 x 1,5	22	28	22	118	36	52	20,5	26,5

Kolben-Ø	L	M	N	O	P	Q	R	S	T	U	V	W	SW1	SW2
8	7	46	12	4	1	M 5	86	15	16	8	64	6	-	19
10	7	46	12	4	1	M 5	86	15	16	8	64	6	-	19
12	5	48	16	6	1,5	M 5	104	18	19	12	75	9	5	22
16	5	53	16	6	1,5	M 5	109	18	19	12	82	9	5	22
20	8	67	22	8	1,5	G 1/8	131	25,5	27	16	95	12	7	27
25	8	68	22	8	1,5	G 1/8	140	28,5	30	16	104	12	9	27

Kolben-Ø	Grundgewicht [kg]	Gewicht [kg] je 10 mm Hub	Schubkraft [N] bei 6 bar	Rückzugskraft [N] bei 6 bar
8	0,039	0,0023	23	15
10	0,040	0,0025	40	32
12	0,078	0,0041	54	37
16	0,094	0,0047	105	88
20	0,200	0,0071	172	142
25	0,258	0,0109	265	218

Doppeltwirkender Rundzylinder Typ MDI-...-A-P-M nach DIN ISO 6432 mit Außengewinde und Positionserkennung

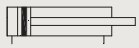

Zubehör

Passendes Zubehör finden Sie auf Seite 23

Technische Daten	
Funktionsweise	doppeltwirkend
Norm	DIN ISO 6432, CETOP RP52P
Kolbendurchmesser	8 – 25 mm
Hublängen	10 – 500 mm
Kolbenstangenende	Außengewinde
Bauart	Kolbenstangenzylinder
Dämpfung	elastische Dämpfung beidseitig
Positionserkennung	für Näherungsschalter
pneumatischer Anschluss	DIN EN ISO 228/1
Umgebungstemperatur	-20 °C bis +80 °C
Betriebsdruck	1 – 10 bar
Betriebsmedium	gefilterte, getrocknete Luft, geölt oder ungeölt
Einbaulage	beliebig
Befestigungsart	Zubehör
Werkstoff Zylinderrohr	Edelstahl 1.4301
Werkstoff Deckel	Aluminium eloxiert
Werkstoff Kolbenstange	Edelstahl 1.4305
Werkstoff Dichtungen	Ø 8 – 12: PU, NBR Ø 16 – 25: PU
Werkstoff Zylinderkolben	Messing
Werkstoff Kolbenstangenführungsbuchse	Sinterbronze

Baumaße

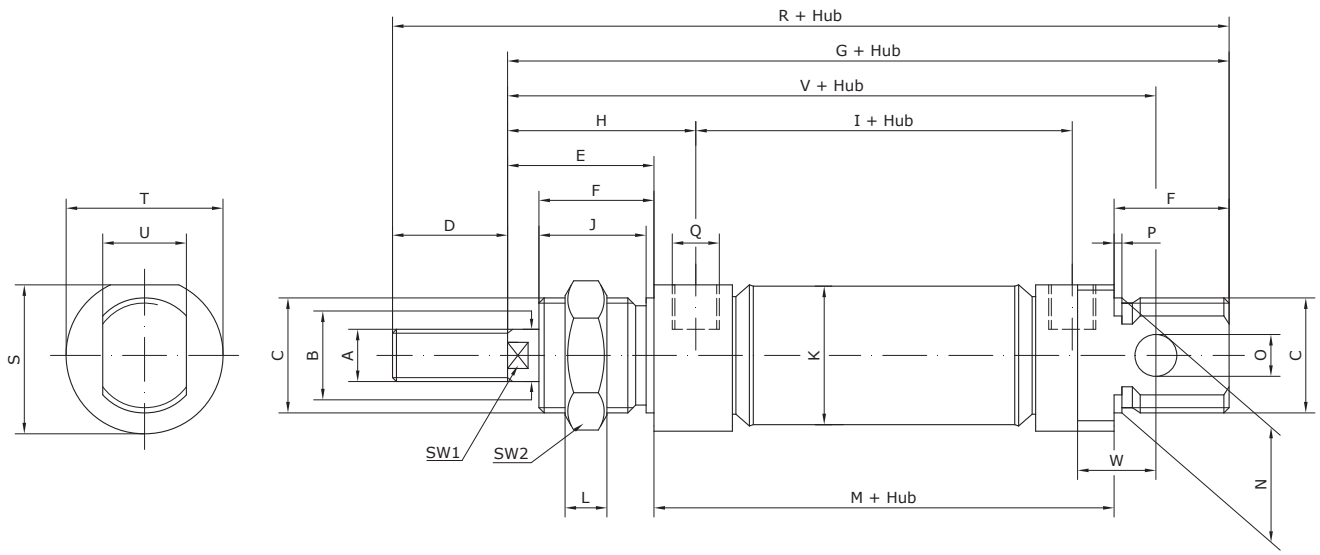

Kolben-Ø	Hublänge	A	B	C	D	E	F	G	H	I	J	K	L
8	10 – 100	M 4	4	M 12 x 1,25	12	16	12	74	21	36	11	9,3	7
10	10 – 100	M 4	4	M 12 x 1,25	12	16	12	74	21	36	11	11,3	7
12	10 – 200	M 6	6	M 16 x 1,5	16	22	18	88	27	38	16,5	13,3	5
16	10 – 200	M 6	6	M 16 x 1,5	16	22	18	93	27	44	16,5	17,3	5
20	10 – 320	M 8	8	M 22 x 1,5	20	24	20	111	32	51,5	18,5	21,3	8
25	10 – 500	M 10 x 1,25	10	M 22 x 1,5	22	28	22	118	36	52	20,5	26,5	8

Kolben-Ø	M	N	O	P	Q	R	S	T	U	V	W	SW1	SW2
8	46	12	4	1	M 5	86	15	16	8	64	6	-	19
10	46	12	4	1	M 5	86	15	16	8	64	6	-	19
12	48	16	6	1,5	M 5	104	18	19	12	75	9	5	22
16	53	16	6	1,5	M 5	109	18	19	12	82	9	5	22
20	67	22	8	1,5	G 1/8	131	25,5	27	16	95	12	7	27
25	68	22	8	1,5	G 1/8	140	28,5	30	16	104	12	9	27

Kolben-Ø	Grundgewicht [kg]	Gewicht [kg] je 10 mm Hub	Schubkraft [N] bei 6 bar	Rückzugskraft [N] bei 6 bar
8	0,039	0,0023	23	15
10	0,040	0,0025	40	32
12	0,078	0,0041	54	37
16	0,094	0,0047	105	88
20	0,200	0,0071	172	142
25	0,258	0,0109	265	218

Doppeltwirkender Rundzylinder Typ MDI-...-A-PPV nach DIN ISO 6432 mit Außengewinde und einstellbarer pneumatischer Dämpfung

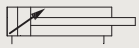

Zubehör

Passendes Zubehör finden Sie auf Seite 23

Technische Daten	
Funktionsweise	doppeltwirkend
Norm	DIN ISO 6432, CETOP RP52P
Kolbendurchmesser	16 – 25 mm
Hublängen	1 – 500 mm
Kolbenstangenende	Außengewinde
Bauart	Kolbenstangenzylinder
Dämpfung	pneumatische Dämpfung beidseitig, einstellbar
pneumatischer Anschluss	DIN EN ISO 228/1
Umgebungstemperatur	-20 °C bis +80 °C
Betriebsdruck	1 – 10 bar
Betriebsmedium	gefilterte, getrocknete Luft, geölt oder ungeölt
Einbaulage	beliebig
Befestigungsart	Zubehör
Werkstoff Zylinderrohr	Edelstahl 1.4301
Werkstoff Deckel	Aluminium eloxiert
Werkstoff Kolbenstange	Edelstahl 1.4305
Werkstoff Dichtungen	PU
Werkstoff Zylinderkolben	Messing
Werkstoff Kolbenstangenführungsbuchse	Sinterbronze

Baumaße

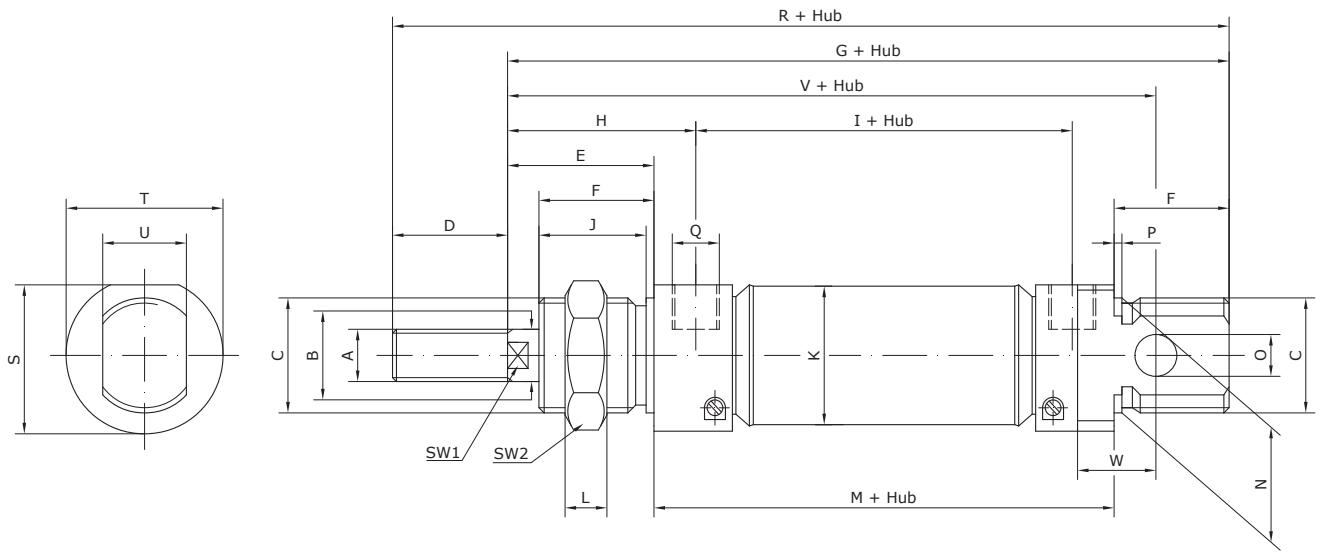

Kolben-Ø	Hublänge	A	B	C	D	E	F	G	H	I	J	K	L
16	1 – 200	M 6	6	M 16 x 1,5	16	22	17	93	26,5	44	16,5	17,3	5
20	1 – 320	M 8	8	M 22 x 1,5	20	24	20	111	32	51	18,5	21,3	8
25	1 – 500	M 10 x 1,25	10	M 22 x 1,5	22	28	22	118	36	52	20,5	26,5	8

Kolben-Ø	M	N	O	P	Q	R	S	T	U	V	W	SW1	SW2
16	55	16	6	1,5	M 5	109	20	21	12	82	9	5	22
20	67	22	8	1,5	G 1/8	131	25,5	27	16	95	12	7	27
25	68	22	8	1,5	G 1/8	140	28,5	30	16	104	12	9	27

Kolben-Ø	Grundgewicht [kg]	Gewicht [kg] je 10 mm Hub	Schubkraft [N] bei 6 bar	Rückzugskraft [N] bei 6 bar
16	0,094	0,0047	105	88
20	0,200	0,0071	172	142
25	0,258	0,0109	265	218

Doppeltwirkender Rundzylinder Typ MDI-...-A-PPV-M nach DIN ISO 6432 mit Außengewinde, einstellbarer pneumatischer Dämpfung und Positionserkennung

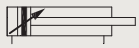

Zubehör

Passendes Zubehör finden Sie auf Seite 23

Technische Daten	
Funktionsweise	doppeltwirkend
Norm	DIN ISO 6432, CETOP RP52P
Kolbendurchmesser	16 – 25 mm
Hublängen	10 – 500 mm
Kolbenstangenende	Außengewinde
Bauart	Kolbenstangenzylinder
Dämpfung	pneumatische Dämpfung beidseitig, einstellbar
Positionserkennung	für Näherungsschalter
pneumatischer Anschluss	DIN EN ISO 228/1
Umgebungstemperatur	-20 °C bis +80 °C
Betriebsdruck	1 – 10 bar
Betriebsmedium	gefilterte, getrocknete Luft, geölt oder ungeölt
Einbaulage	beliebig
Befestigungsart	Zubehör
Werkstoff Zylinderrohr	Edelstahl 1.4301
Werkstoff Deckel	Aluminium eloxiert
Werkstoff Kolbenstange	Edelstahl 1.4305
Werkstoff Dichtungen	PU
Werkstoff Zylinderkolben	Messing
Werkstoff Kolbenstangenführungsbuchse	Sinterbronze

Baumaße

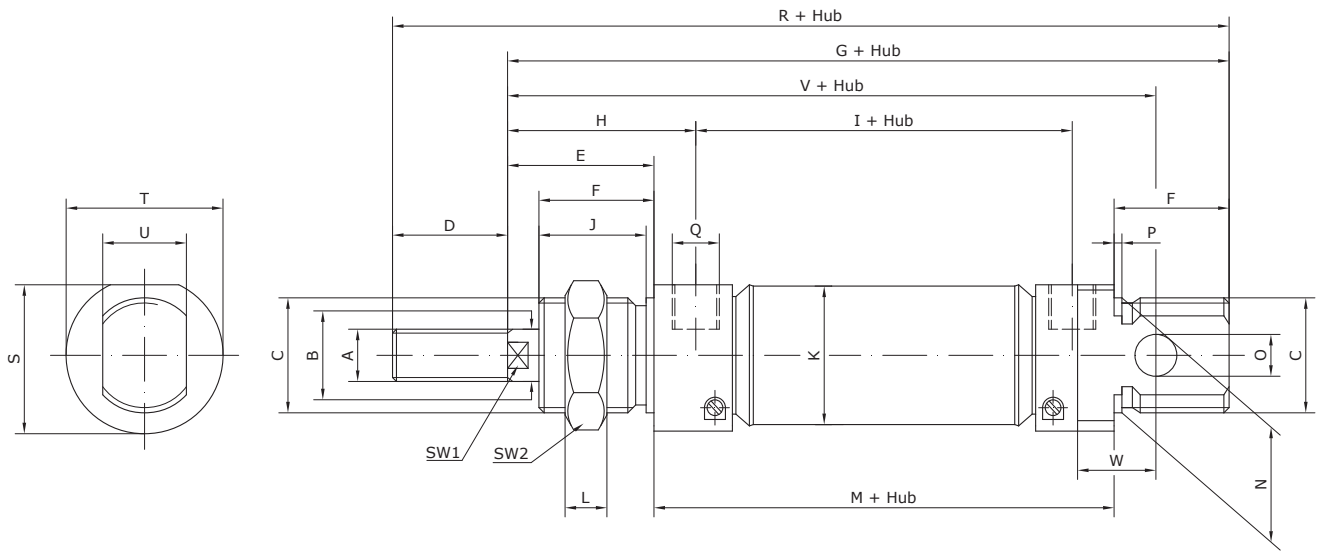

Kolben-Ø	Hublänge	A	B	C	D	E	F	G	H	I	J	K	L
16	10 – 200	M 6	6	M 16 x 1,5	16	22	17	93	26,5	44	16,5	17,3	5
20	10 – 320	M 8	8	M 22 x 1,5	20	24	20	111	32	51	18,5	21,3	8
25	10 – 500	M 10 x 1,25	10	M 22 x 1,5	22	28	22	118	36	52	20,5	26,5	8

Kolben-Ø	M	N	O	P	Q	R	S	T	U	V	W	SW1	SW2
16	55	16	6	1,5	M 5	109	20	21	12	82	9	5	22
20	67	22	8	1,5	G 1/8	131	25,5	27	16	95	12	7	27
25	68	22	8	1,5	G 1/8	140	28,5	30	16	104	12	9	27

Kolben-Ø	Grundgewicht [kg]	Gewicht [kg] je 10 mm Hub	Schubkraft [N] bei 6 bar	Rückzugskraft [N] bei 6 bar
16	0,094	0,0047	105	88
20	0,200	0,0071	172	142
25	0,258	0,0109	265	218

Befestigungselemente und Zubehör für Einschraubzylinder

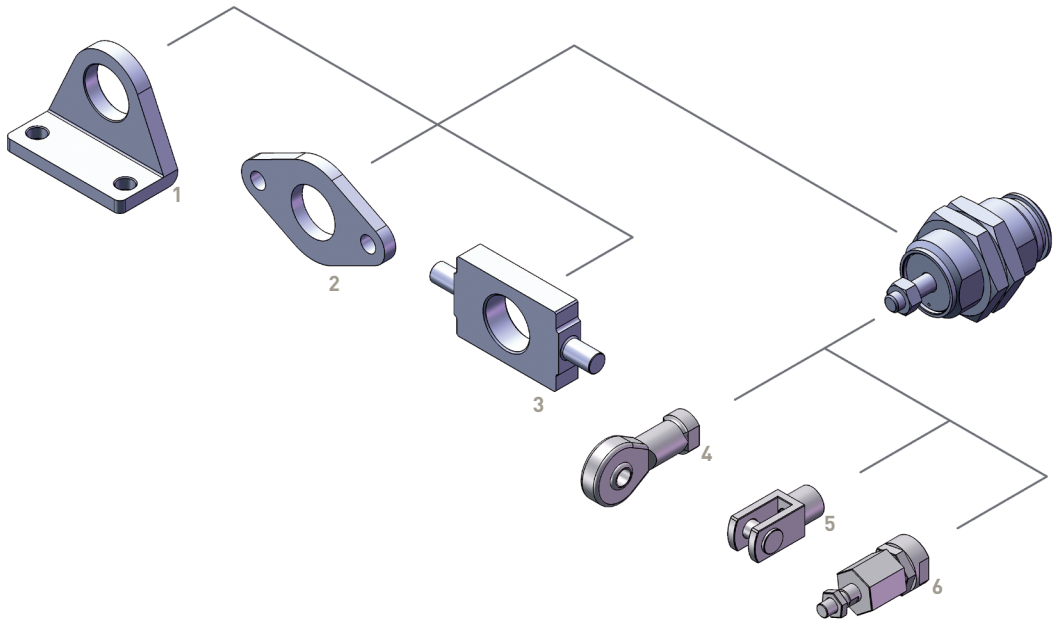

Position	für Kolben-Ø	Befestigungselemente und Zubehör	Einsatzbereich	Seite
1	10 – 16 mm	Fußbefestigung FBRI	für Zylindergehäuse zwischen zwei Kontermuttern	41
2	10 – 16 mm	Flanschbefestigung FLRI	für Zylindergehäuse zwischen zwei Kontermuttern	42
3	10 – 16 mm	Schwenkbefestigung SBRI	für Zylindergehäuse zwischen zwei Kontermuttern	42
4	10 mm	Gelenkkopf GK-S, sphärisch	zum Ausgleich von Winkelabweichungen	43
5	10 mm	Gabelkopf GK	für Schwenkbewegungen in einer Ebene	46
6	10 mm	Flexokupplung ZFK	zum Ausgleich von Radial- und Winkelabweichungen	47

Befestigungselemente und Zubehör für Rundzylinder DIN ISO 6432

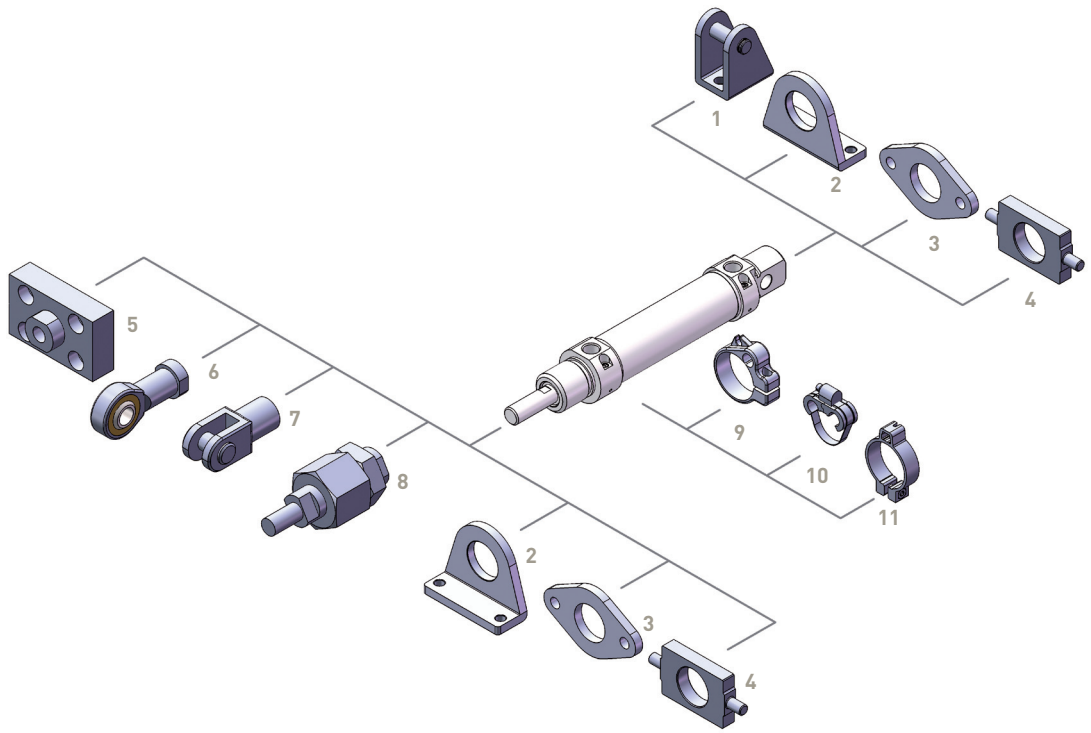

Position	für Kolben-Ø	Befestigungselemente und Zubehör	Einsatzbereich	Seite
1	8 – 25 mm	Lagerbock LBUI	für Abschlussdeckel	40
1	16 – 25 mm	Lagerbock LBUICR aus Edelstahl	für Abschlussdeckel	www.mader-shop.de
2	8 – 25 mm	Fußbefestigung FBRI	für Lager- und Abschlussdeckel	41
2	16 – 25 mm	Fußbefestigung FBRICR aus Edelstahl	für Lager- und Abschlussdeckel	www.mader-shop.de
3	8 – 25 mm	Flanschbefestigung FLRI	für Lager- und Abschlussdeckel	42
3	16 – 25 mm	Flanschbefestigung FLRICR aus Edelstahl	für Lager- und Abschlussdeckel	www.mader-shop.de
4	8 – 25 mm	Schwenkbefestigung SBRI	für Lager- und Abschlussdeckel	42
5	25 mm	Kupplungsflansch KFL	zum Ausgleich von Radialabweichungen	43
6	8 – 25 mm	Gelenkkopf GK-S, sphärisch	zum Ausgleich von Winkelabweichungen	43
7	8 – 25 mm	Gabelkopf GK	für Schwenkbewegungen in einer Ebene	46
7	8 – 25 mm	Gabelkopf GKCR aus Edelstahl	für Schwenkbewegungen in einer Ebene	www.mader-shop.de
8	8 – 25 mm	Flexokupplung ZFK	zum Ausgleich von Radial- und Winkelabweichungen	47
9	8 – 25 mm	Näherungsschalterbefestigung NSB-M-1N	für Zylinderrohr	54
10	8 – 25 mm	Näherungsschalterbefestigung NSB-M-2N	für Zylinderrohr	54
11	8 – 25 mm	Näherungsschalterbefestigung NSB-T8	für T-Nut 8 mm	55
-	-	Näherungsschalter	zur berührungslosen Positionsabfrage	48

Notizen

Typ	Kolben-Ø	Kolbenstangengewinde	pneumatischer Anschluss	Standard-Hublängen [mm]	Sonder-Hublängen [mm]
Einfachwirkender Rundzylinder Typ ME-...-A-P mit drückender Kolbenstange und Außengewinde					
ME-...-A-P	32	M 10	G 1/8	10, 25, 50	1 – 50
Technische Daten: ab Seite 26 **Preise:** ab Seite 59	40	M 12	G 1/4	10, 25, 50	1 – 50
	50	M 16	G 1/4	10, 25, 50	1 – 50
	63	M 16	G 3/8	10, 25, 50	1 – 50
Einfachwirkender Rundzylinder Typ ME-...-A-P-M mit drückender Kolbenstange, Außengewinde und Positionserkennung					
ME-...-A-P-M	32	M 10	G 1/8	10, 25, 50	10 – 50
Technische Daten: ab Seite 28 **Preise:** ab Seite 59	40	M 12	G 1/4	10, 25, 50	10 – 50
	50	M 16	G 1/4	10, 25, 50	10 – 50
	63	M 16	G 3/8	10, 25, 50	10 – 50
Doppeltwirkender Rundzylinder Typ MD-...-A-P mit Außengewinde					
MD-...-A-P	32	M 10	G 1/8	25, 40, 50, 80, 100, 125, 160, 200, 250, 300	1 – 500
Technische Daten: ab Seite 30 **Preise:** ab Seite 60	40	M 12	G 1/4	25, 40, 50, 80, 100, 125, 160, 200, 250, 300	1 – 500
	50	M 16	G 1/4	25, 40, 50, 80, 100, 125, 160, 200, 250, 300	1 – 500
	63	M 16	G 3/8	25, 40, 50, 80, 100, 125, 160, 200, 250, 300	1 – 500
Doppeltwirkender Rundzylinder Typ MD-...-A-P-M mit Außengewinde und Positionserkennung					
MD-...-A-P-M	32	M 10	G 1/8	25, 40, 50, 80, 100, 125, 160, 200, 250, 300	10 – 500
Technische Daten: ab Seite 32 **Preise:** ab Seite 60	40	M 12	G 1/4	25, 40, 50, 80, 100, 125, 160, 200, 250, 300	10 – 500
	50	M 16	G 1/4	25, 40, 50, 80, 100, 125, 160, 200, 250, 300	10 – 500
	63	M 16	G 3/8	25, 40, 50, 80, 100, 125, 160, 200, 250, 300	10 – 500
Doppeltwirkender Rundzylinder Typ MD-...-A-PPV mit Außengewinde und einstellbarer pneumatischer Dämpfung					
MD-...-A-PPV	32	M 10	G 1/8	25, 40, 50, 80, 100, 125, 160, 200, 250, 300	1 – 500
Technische Daten: ab Seite 34 **Preise:** ab Seite 61	40	M 12	G 1/4	25, 40, 50, 80, 100, 125, 160, 200, 250, 300	1 – 500
	50	M 16	G 1/4	25, 40, 50, 80, 100, 125, 160, 200, 250, 300	1 – 500
	63	M 16	G 3/8	25, 40, 50, 80, 100, 125, 160, 200, 250, 300	1 – 500
Doppeltwirkender Rundzylinder Typ MD-...-A-PPV-M mit Außengewinde, einstellbarer pneumatischer Dämpfung und Positionserkennung					
MD-...-A-PPV-M	32	M 10	G 1/8	25, 40, 50, 80, 100, 125, 160, 200, 250, 300	10 – 500
Technische Daten: ab Seite 36 **Preise:** ab Seite 61	40	M 12	G 1/4	25, 40, 50, 80, 100, 125, 160, 200, 250, 300	10 – 500
	50	M 16	G 1/4	25, 40, 50, 80, 100, 125, 160, 200, 250, 300	10 – 500
	63	M 16	G 3/8	25, 40, 50, 80, 100, 125, 160, 200, 250, 300	10 – 500

Einfachwirkender Rundzylinder Typ ME-...-A-P mit drückender Kolbenstange und Außengewinde

Zubehör

Passendes Zubehör finden Sie auf Seite 38

Technische Daten	
Funktionsweise	einfachwirkend
Kolbendurchmesser	32 – 63 mm
Hublängen	1 – 50 mm
Kolbenstangenende	Außengewinde
Bauart	Kolbenstangenzylinder mit Federrückstellung
Dämpfung	elastische Dämpfung beidseitig
pneumatischer Anschluss	DIN EN ISO 228/1
Umgebungstemperatur	-20 °C bis +80 °C
Betriebsdruck	1 – 10 bar
Betriebsmedium	gefilterte, getrocknete Luft, geölt oder ungeölt
Einbaulage	beliebig
Befestigungsart	Zubehör
Werkstoff Zylinderrohr	Edelstahl 1.4301
Werkstoff Deckel	Aluminium eloxiert
Werkstoff Kolbenstange	Edelstahl 1.4305
Werkstoff Dichtungen	PU
Werkstoff Zylinderkolben	Aluminium
Werkstoff Kolbenstangenführungsbuchse	Sinterbronze

Baumaße

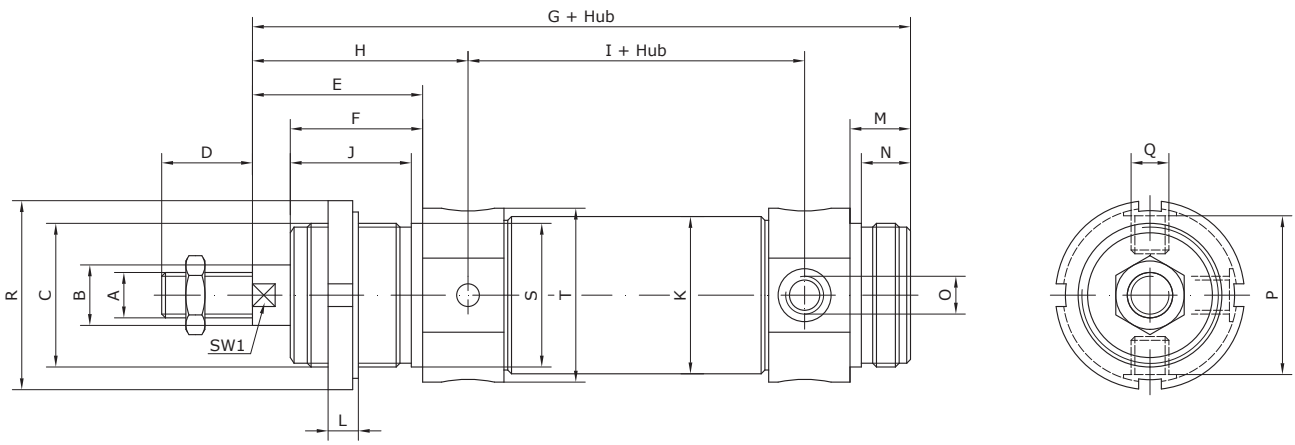

Kolben-Ø	Hublänge	A	B	C	D	E	F	G	H	I	J	K	L	M
32	1 – 50	M 10	12	M 30 x 1,5	20	38	30	148	47	78	27	33,6	7	14
40	1 – 50	M 12	16	M 38 x 1,5	24	45	35	174	57	89	32	41,6	8	16
50	1 – 50	M 16	20	M 45 x 1,5	32	50	38	188	62	96	35	52,4	9	18
63	1 – 50	M 16	20	M 45 x 1,5	32	50	38	192	63	98	35	65,4	9	18

Kolben-Ø	N	O	P	Q	R	S	T	SW1	Grundgewicht [kg]
32	12	G 1/8	35	M 8 x 1	45	30	38	10	0,35
40	13	G 1/4	42	M 10 x 1	50	38	46	13	0,69
50	15	G 1/4	53	M 12 x 1,5	58	45	57	17	1,28
63	15	G 3/8	66	M 14 x 1,5	58	45	70	17	1,52

Kolben-Ø	Gewicht [kg] je 10 mm Hub	Schubkraft [N] bei 6 bar	Federrückzugskraft [N] Hub: 10 mm	Federrückzugskraft [N] Hub: 25 mm	Federrückzugskraft [N] Hub: 50 mm
32	0,014	379	73 – 79	64 – 79	51 – 79
40	0,027	610	96 – 105	84 – 105	63 – 105
50	0,032	1.107	107 – 114	96 – 114	78 – 114
63	0,038	1.660	107 – 114	96 – 114	78 – 114

Einfachwirkender Rundzylinder Typ ME-...-A-P-M mit drückender Kolbenstange, Außengewinde und Positionserkennung

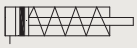

Zubehör

Passendes Zubehör finden Sie auf Seite 38

Technische Daten	
Funktionsweise	einfachwirkend
Kolbendurchmesser	32 – 63 mm
Hublängen	10 – 50 mm
Kolbenstangenende	Außengewinde
Bauart	Kolbenstangenzylinder mit Federrückstellung
Dämpfung	elastische Dämpfung beidseitig
Positionserkennung	für Näherungsschalter
pneumatischer Anschluss	DIN EN ISO 228/1
Umgebungstemperatur	-20 °C bis +80 °C
Betriebsdruck	1 – 10 bar
Betriebsmedium	gefilterte, getrocknete Luft, geölt oder ungeölt
Einbaulage	beliebig
Befestigungsart	Zubehör
Werkstoff Zylinderrohr	Edelstahl 1.4301
Werkstoff Deckel	Aluminium eloxiert
Werkstoff Kolbenstange	Edelstahl 1.4305
Werkstoff Dichtungen	PU
Werkstoff Zylinderkolben	Aluminium
Werkstoff Kolbenstangenführungsbuchse	Sinterbronze

Baumaße

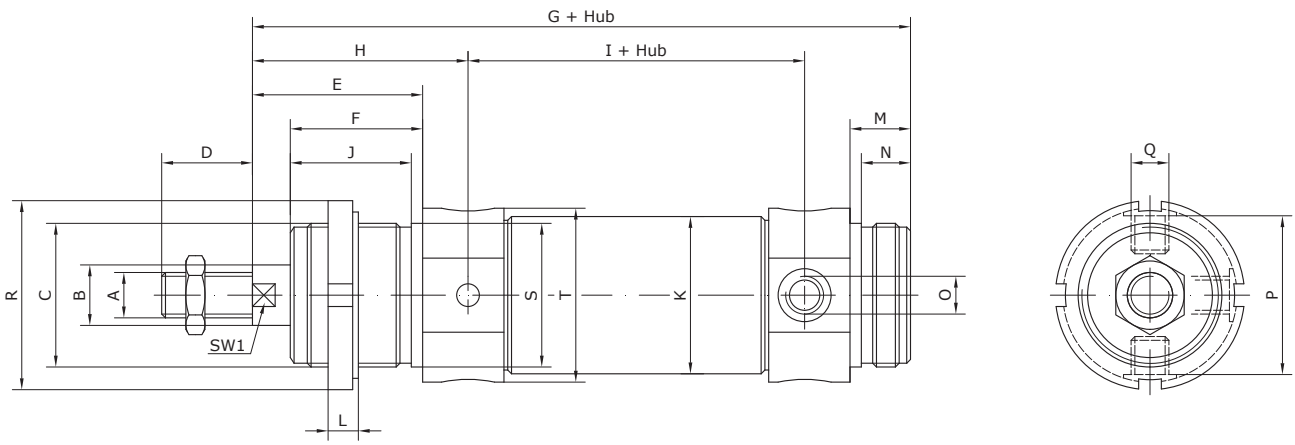

Kolben-Ø	Hublänge	A	B	C	D	E	F	G	H	I	J	K	L	M
32	10 – 50	M 10	12	M 30 x 1,5	20	38	30	148	47	78	27	33,6	7	14
40	10 – 50	M 12	16	M 38 x 1,5	24	45	35	174	57	89	32	41,6	8	16
50	10 – 50	M 16	20	M 45 x 1,5	32	50	38	188	62	96	35	52,4	9	18
63	10 – 50	M 16	20	M 45 x 1,5	32	50	38	192	63	98	35	65,4	9	18

Kolben-Ø	N	O	P	Q	R	S	T	SW1	Grundgewicht [kg]
32	12	G 1/8	35	M 8 x 1	45	30	38	10	0,35
40	13	G 1/4	42	M 10 x 1	50	38	46	13	0,69
50	15	G 1/4	53	M 12 x 1,5	58	45	57	17	1,28
63	15	G 3/8	66	M 14 x 1,5	58	45	70	17	1,52

Kolben-Ø	Gewicht [kg] je 10 mm Hub	Schubkraft [N] bei 6 bar	Federrückzugskraft [N] Hub: 10 mm	Federrückzugskraft [N] Hub: 25 mm	Federrückzugskraft [N] Hub: 50 mm
32	0,014	379	73 – 79	64 – 79	51 – 79
40	0,027	610	96 – 105	84 – 105	63 – 105
50	0,032	1.107	107 – 114	96 – 114	78 – 114
63	0,038	1.660	107 – 114	96 – 114	78 – 114

Doppeltwirkender Rundzylinder Typ MD-...-A-P mit Außengewinde

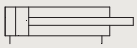

Zubehör

Passendes Zubehör finden Sie auf Seite 38

Technische Daten	
Funktionsweise	doppeltwirkend
Kolbendurchmesser	32 – 63 mm
Hublängen	1 – 500 mm
Kolbenstangenende	Außengewinde
Bauart	Kolbenstangenzylinder
Dämpfung	elastische Dämpfung beidseitig
pneumatischer Anschluss	DIN EN ISO 228/1
Umgebungstemperatur	-20 °C bis +80 °C
Betriebsdruck	1 – 10 bar
Betriebsmedium	gefilterte, getrocknete Luft, geölt oder ungeölt
Einbaulage	beliebig
Befestigungsart	Zubehör
Werkstoff Zylinderrohr	Edelstahl 1.4301
Werkstoff Deckel	Aluminium eloxiert
Werkstoff Kolbenstange	Edelstahl 1.4305
Werkstoff Dichtungen	PU
Werkstoff Zylinderkolben	Aluminium
Werkstoff Kolbenstangenführungsbuchse	Sinterbronze

Baumaße

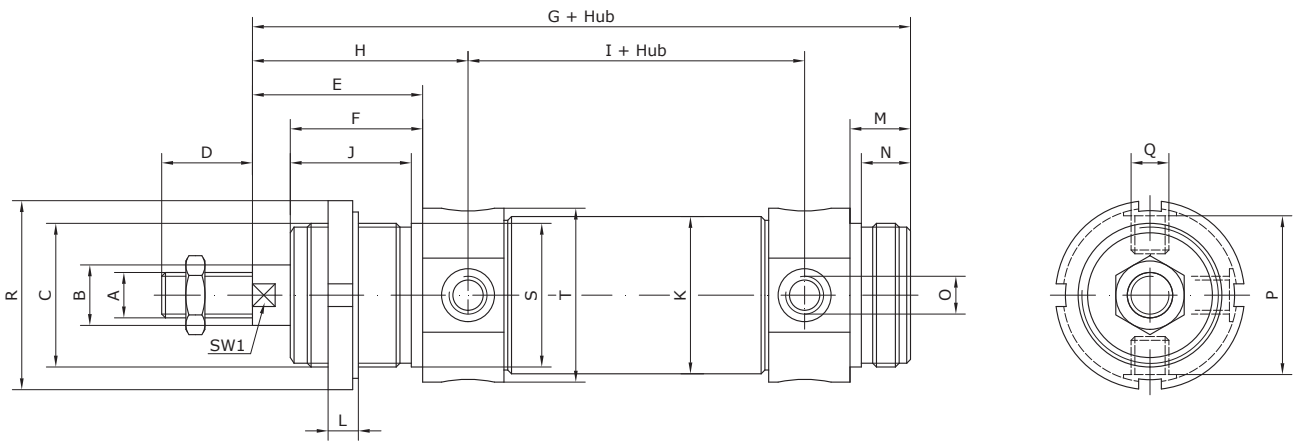

Kolben-Ø	Hublänge	A	B	C	D	E	F	G	H	I	J	K	L
32	1 – 500	M 10	12	M 30 x 1,5	20	38	30	148	47	78	27	33,6	7
40	1 – 500	M 12	16	M 38 x 1,5	24	45	35	174	57	89	32	41,6	8
50	1 – 500	M 16	20	M 45 x 1,5	32	50	38	188	62	96	35	52,4	9
63	1 – 500	M 16	20	M 45 x 1,5	32	50	38	192	63	98	35	65,4	9

Kolben-Ø	M	N	O	P	Q	R	S	T	SW1	Grundgewicht [kg]
32	14	12	G 1/8	35	M 8 x 1	45	30	38	10	0,432
40	16	13	G 1/4	42	M 10 x 1	50	38	46	13	0,732
50	18	15	G 1/4	53	M 12 x 1,5	58	45	57	17	1,232
63	18	15	G 3/8	66	M 14 x 1,5	58	45	70	17	1,712

Kolben-Ø	Gewicht [kg] je 10 mm Hub	Schubkraft [N] bei 6 bar	Rückzugskraft [N] bei 6 bar
32	0,015	458	394
40	0,019	716	601
50	0,033	1.180	939
63	0,039	1.775	1.600

Doppeltwirkender Rundzylinder Typ MD-...-A-P-M mit Außengewinde und Positionserkennung

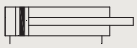

Zubehör

Passendes Zubehör finden Sie auf Seite 38

Technische Daten	
Funktionsweise	doppeltwirkend
Kolbendurchmesser	32 – 63 mm
Hublängen	10 – 500 mm
Kolbenstangenende	Außengewinde
Bauart	Kolbenstangenzylinder
Dämpfung	elastische Dämpfung beidseitig
Positionserkennung	für Näherungsschalter
pneumatischer Anschluss	DIN EN ISO 228/1
Umgebungstemperatur	-20 °C bis +80 °C
Betriebsdruck	1 – 10 bar
Betriebsmedium	gefilterte, getrocknete Luft, geölt oder ungeölt
Einbaulage	beliebig
Befestigungsart	Zubehör
Werkstoff Zylinderrohr	Edelstahl 1.4301
Werkstoff Deckel	Aluminium eloxiert
Werkstoff Kolbenstange	Edelstahl 1.4305
Werkstoff Dichtungen	PU
Werkstoff Zylinderkolben	Aluminium
Werkstoff Kolbenstangenführungsbuchse	Sinterbronze

Baumaße

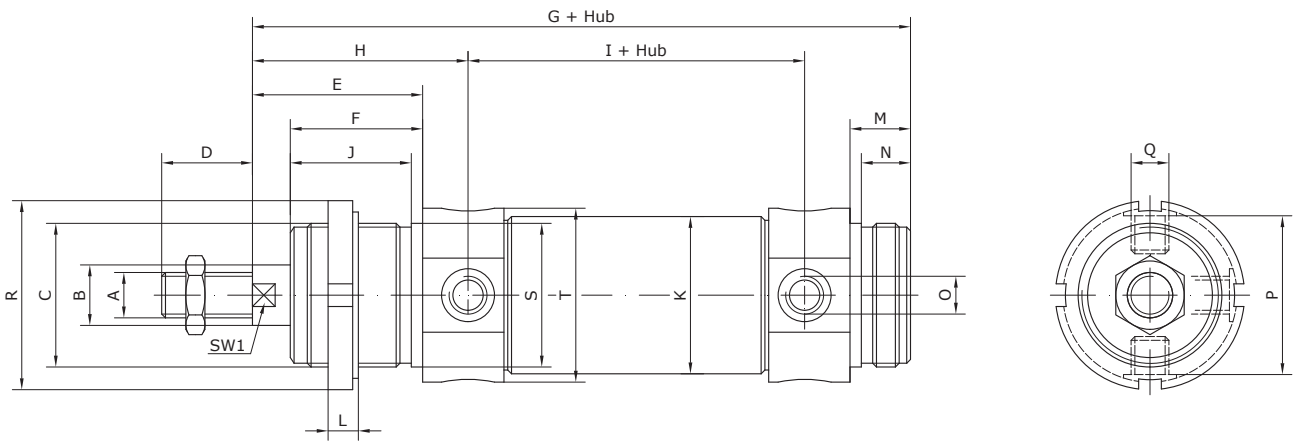

Kolben-Ø	Hublänge	A	B	C	D	E	F	G	H	I	J	K	L
32	10 – 500	M 10	12	M 30 x 1,5	20	38	30	148	47	78	27	33,6	7
40	10 – 500	M 12	16	M 38 x 1,5	24	45	35	174	57	89	32	41,6	8
50	10 – 500	M 16	20	M 45 x 1,5	32	50	38	188	62	96	35	52,4	9
63	10 – 500	M 16	20	M 45 x 1,5	32	50	38	192	63	98	35	65,4	9

Kolben-Ø	M	N	O	P	Q	R	S	T	SW1	Grundgewicht [kg]
32	14	12	G 1/8	35	M 8 x 1	45	30	38	10	0,440
40	16	13	G 1/4	42	M 10 x 1	50	38	46	13	0,745
50	18	15	G 1/4	53	M 12 x 1,5	58	45	57	17	1,250
63	18	15	G 3/8	66	M 14 x 1,5	58	45	70	17	1,730

Kolben-Ø	Gewicht [kg] je 10 mm Hub	Schubkraft [N] bei 6 bar	Rückzugskraft [N] bei 6 bar
32	0,015	458	394
40	0,019	716	601
50	0,033	1.180	939
63	0,039	1.775	1.600

Doppeltwirkender Rundzylinder Typ MD-...-A-PPV mit Außengewinde und einstellbarer pneumatischer Dämpfung

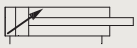

Zubehör

Passendes Zubehör finden Sie auf Seite 38

Technische Daten	
Funktionsweise	doppeltwirkend
Kolbendurchmesser	32 – 63 mm
Hublängen	1 – 500 mm
Kolbenstangenende	Außengewinde
Bauart	Kolbenstangenzylinder
Dämpfung	pneumatische Dämpfung beidseitig, einstellbar
pneumatischer Anschluss	DIN EN ISO 228/1
Umgebungstemperatur	-20 °C bis +80 °C
Betriebsdruck	1 – 10 bar
Betriebsmedium	gefilterte, getrocknete Luft, geölt oder ungeölt
Einbaulage	beliebig
Befestigungsart	Zubehör
Werkstoff Zylinderrohr	Edelstahl 1.4301
Werkstoff Deckel	Aluminium eloxiert
Werkstoff Kolbenstange	Edelstahl 1.4305
Werkstoff Dichtungen	PU
Werkstoff Zylinderkolben	Aluminium
Werkstoff Kolbenstangenführungsbuchse	Sinterbronze

Baumaße

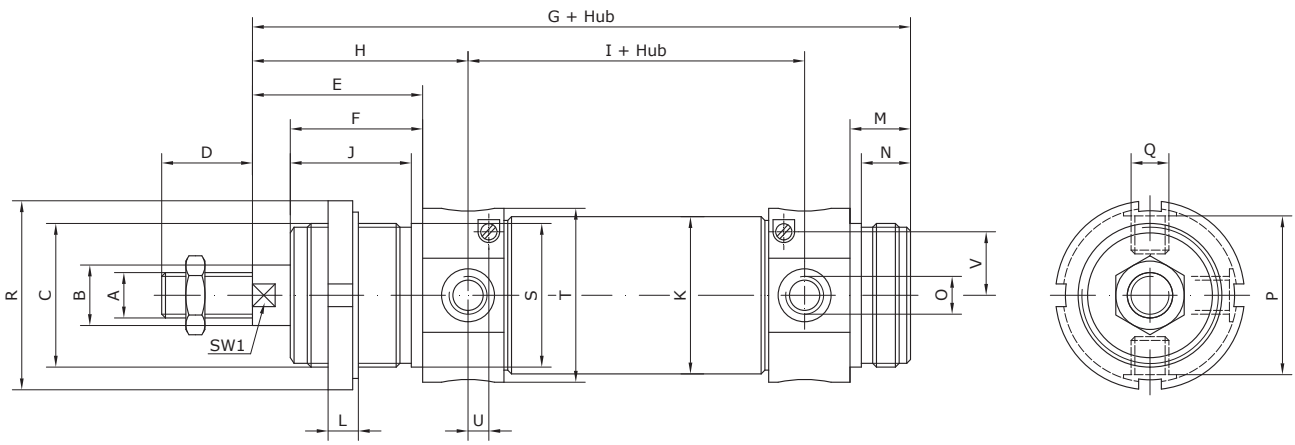

Kolben-Ø	Hublänge	A	B	C	D	E	F	G	H	I	J	K	L	M
32	1 – 500	M 10	12	M 30 x 1,5	20	38	30	148	47	78	27	33,6	7	14
40	1 – 500	M 12	16	M 38 x 1,5	24	45	35	174	57	89	32	41,6	8	16
50	1 – 500	M 16	20	M 45 x 1,5	32	50	38	188	62	96	35	52,4	9	18
63	1 – 500	M 16	20	M 45 x 1,5	32	50	38	192	63	98	35	65,4	9	18

Kolben-Ø	N	O	P	Q	R	S	T	U	V	SW1	Grundgewicht [kg]
32	12	G 1/8	35	M 8 x 1	45	30	38	8	12	10	0,440
40	13	G 1/4	42	M 10 x 1	50	38	46	9	13,5	13	0,745
50	15	G 1/4	53	M 12 x 1,5	58	45	57	9	14	17	1,250
63	15	G 3/8	66	M 14 x 1,5	58	45	70	5	18	17	1,730

Kolben-Ø	Gewicht [kg] je 10 mm Hub	Schubkraft [N] bei 6 bar	Rückzugskraft [N] bei 6 bar
32	0,015	458	394
40	0,019	716	601
50	0,033	1.180	939
63	0,039	1.775	1.600

Doppeltwirkender Rundzylinder Typ MD-...-A-PPV-M mit Außengewinde, einstellbarer pneumatischer Dämpfung und Positionserkennung

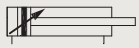

Zubehör

Passendes Zubehör finden Sie auf Seite 38

Technische Daten	
Funktionsweise	doppeltwirkend
Kolbendurchmesser	32 – 63 mm
Hublängen	10 – 500 mm
Kolbenstangenende	Außengewinde
Bauart	Kolbenstangenzylinder
Dämpfung	pneumatische Dämpfung beidseitig, einstellbar
Positionserkennung	für Näherungsschalter
pneumatischer Anschluss	DIN EN ISO 228/1
Umgebungstemperatur	-20 °C bis +80 °C
Betriebsdruck	1 – 10 bar
Betriebsmedium	gefilterte, getrocknete Luft, geölt oder ungeölt
Einbaulage	beliebig
Befestigungsart	Zubehör
Werkstoff Zylinderrohr	Edelstahl 1.4301
Werkstoff Deckel	Aluminium eloxiert
Werkstoff Kolbenstange	Edelstahl 1.4305
Werkstoff Dichtungen	PU
Werkstoff Zylinderkolben	Aluminium
Werkstoff Kolbenstangenführungsbuchse	Sinterbronze

Baumaße

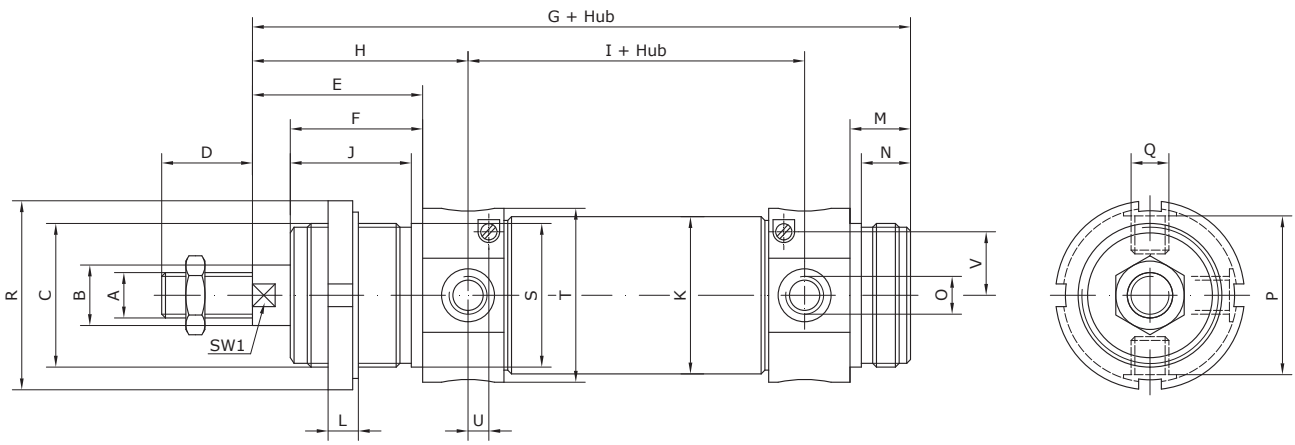

Kolben-Ø	Hublänge	A	B	C	D	E	F	G	H	I	J	K	L	M
32	10 – 500	M 10	12	M 30 x 1,5	20	38	30	148	47	78	27	33,6	7	14
40	10 – 500	M 12	16	M 38 x 1,5	24	45	35	174	57	89	32	41,6	8	16
50	10 – 500	M 16	20	M 45 x 1,5	32	50	38	188	62	96	35	52,4	9	18
63	10 – 500	M 16	20	M 45 x 1,5	32	50	38	192	63	98	35	65,4	9	18

Kolben-Ø	N	O	P	Q	R	S	T	U	V	SW1	Grundgewicht [kg]
32	12	G 1/8	35	M 8 x 1	45	30	38	8	12	10	0,440
40	13	G 1/4	42	M 10 x 1	50	38	46	9	13,5	13	0,745
50	15	G 1/4	53	M 12 x 1,5	58	45	57	9	14	17	1,250
63	15	G 3/8	66	M 14 x 1,5	58	45	70	5	18	17	1,730

Kolben-Ø	Gewicht [kg] je 10 mm Hub	Schubkraft [N] bei 6 bar	Rückzugskraft [N] bei 6 bar
32	0,015	458	394
40	0,019	716	601
50	0,033	1.180	939
63	0,039	1.775	1.600